C.R.S. elettrica
Impianti Elettrici e Speciali

C.R.S. elettrica s.r.l.
Impianti Elettrici e Speciali
24020 GORLE (BG) - Via Maestri del Lavoro, 33
E-MAIL elettrica@crsimpianti.it - www.crsimpianti.it
C.F. e P.I. 03469570166

COMMITTENTE:

Spett. le Ruggeri Costruzioni Civili Industriali e Ospedaliere

Via San Vigilio, 27 - Bergamo

LAVORO:

Impianti Elettrici Sala "Stereotaxis"

Nuovo Ospedale di Bergamo - Via Martin Luther King - Bergamo

OGGETTO:

Q.E. SALA STEREOTAXIS - QESS

NOTE

DISEGNO N°	COMMESSA	FILE	FOGLIO
C0134/11/E-S01	C0134/11/E	C0134-11-E-S01.dwg	1 di 44

REV.	DATA	DESCRIZIONE REVISIONE	DISEGNATO	VERIFICATO	APP. CLIENTE
1	21/09/12	AS BUILT	M.L.	S.S.	
0	11/02/12	EMISSIONE PER APPROVAZIONE	M.L.	S.S.	

A termini di legge ci riserviamo la proprieta' di questo disegno facendo divieto di riproduzione o renderlo comunque noto a terzi o a ditte concorrenti, senza nostra preventiva autorizzazione scritta

Divisione Elettrica - V1.1

OSPEDALI RIUNITI DI BERGAMO
AZIENDA OSPEDALIERA
di rilievo nazionale e di alta specializzazione
Sistema Sanitario Regione Lombardia

REGIONE LOMBARDIA
AZIENDA OSPEDALIERA
OSPEDALI RIUNITI DI BERGAMO

Procedura negoziata, senza previa pubblicazione di Bando, per la fornitura in leasing operativo, chiavi in mano, di un Impianto Angiografico Monoplanare Amagnetico per l'unità strutturale semplice di Elettrofisiologia e Elettrostimolazione cardiaca presso il Nuovo Ospedale di Bergamo, per la durata di 8 anni.

ASSOCIAZIONE TEMPORANEA DI IMPRESA:

SIEMENS

Siemens S.p.A.
Via Piero e Alberto Pirelli, 10
MILANO

CRÉDIT AGRICOLE LEASING

Crèdit Agricole Leasing Italia S.r.l.
Via Imperia, 37
MILANO

RUGGERI COSTRUZIONI CIVILI E OSPEDALIERE S.r.l.
VIA S. VIGILIO, 27
BERGAMO

COORDINAMENTO DELLA PROGETTAZIONE:

Geom. Ezio RUGGERI

PROGETTAZIONE IMPIANTI ELETTRICI

Per. Ind. Antonino Ceri

COLLEGIO DEI PERITI INDUSTRIALI BERGAMO
PER. IND. CERI ANTONINO N. 360 Albo

SCHEMA ELETTRICO Q.E. SALA STEREOTAXIS

DATA:	RIFERIMENTO ELABORATO:								SCALA:	FORMATO:
	CODICE	FASE	REV.	ARG.	TIPO	ELAB.	FOGLIO	DI FOGLI:		
11/02/2012	710	ESE	0	IE	9	03	01	44	-	A4

REVISIONI

n°	DATA	DESCRIZIONE	Redatto	Verificato	Approvato
0	11.02.12	EMISSIONE PER APPROVAZIONE	M.L.	S.S.	E.B.

LISTA FOGLI \ INDEX

Foglio	Descrizione	Revisione 0	1	2	3	4	5	6	7	8	9
1	Primo Foglio										
2	Legenda Fogli										
3	Dati Tecnici / Informazioni Generali										
4	Arrivo Linea Preferenziale										
5	Distribuzione Potenza Energia Preferenziale										
6	Pagina Disponibile										
7	Alimentazione Trasformatore Stereotaxis										
8	Pagina Disponibile										
9	Arrivo Linea Sicurezza Siemens										
10	Distribuzione Potenza Sicurezza Siemens										
11	Distribuzione Potenza Sicurezza Siemens										
12	Pagina Disponibile										
13	Arrivo Linea Illuminazione										
14	Distribuzione Illuminazione										
15	Pagina Disponibile										
16	Arrivo Linea Distribuzione Illuminazione Sicurezza										
17	Pagina Disponibile										
18	Arrivo Linea Forza Motrice G.E.										
19	Distribuzione Forza Motrice G.E.										
20	Pagina Disponibile										
21	Arrivo Linea Forza Motrice C.A.										
22	Distribuzione Forza Motrice C.A.										
23	Pagina Disponibile										
24	Arrivo Linea Forza Motrice C.A.										
25	Trasformatore D'isolamento										
26	Distribuzione Forza Motrice C.A.										

Foglio	Descrizione	Revisione 0	1	2	3	4	5	6	7	8	9
27	Pagina Disponibile										
28	Pagina Disponibile										
29	Comando Accensione Sistema										
30	Comando Accensione Sistema										
31	Comando Accensione Sistema										
32	Comando Segnalazione RX										
33	Pagina Disponibile										
34	Pagina Disponibile										
35	Stati e Scattati Interruttori										
36	Pagina Disponibile										
37	Vista Struttura										
38	Vista Struttura										
39	Distinta Materiali										
40	Distinta Materiali										
41	Distinta Materiali										
42	Distinta Materiali										
43	Distinta Materiali										
44	Targa Identificatrice Quadro										

Note :

C.R.S. elettrica
Impianti Elettrici e Speciali
C.R.S. elettrica s.r.l.
24020 GORLE (BG) - Via Maestri del Lavoro, 33
Tel. 035/41.23.033 -Telefax 035/41.23.036
E-MAIL elettrica@crsimpianti.it - www.crsimpianti.it

Divisione Elettrica - v1.1

REV.	DATA	DESCRIZIONE REVISIONE	DISEGNATO	VERIFICATO	APP. CLIENTE
1	21/09/12	AS BUILT	M.L.	S.S.	
0	11/02/12	EMISSIONE PER APPROVAZIONE	M.L.	S.S.	

Spett. le Ruggeri Costruzioni s.r.l. - Via San Vigilio, 27 - 24100 - Bergamo
Nuovo Ospedale di Bergamo - Impianti Elettrici Sala Stereotaxis
Q.E. Sala Stereotaxis - QESS
Legenda Fogli

DISEGNO N°
C0134/11/E-S01

FOGLI			
PRECEDE	NUMERO	SEGUE	TOTALI
1	2	3	44

NORMATIVE

- [x] NORME CEI 17-13/1
- [ ] NORME CEI 23-51
- [ ] NORME CEI 64-8
- [ ] NORME _____
- [ ] NORME I.E.C. _____
- [ ] DISPOSIZIONI LEGISLATIVE _____
- [ ]
- [ ]

CARATTERISTICHE PRINCIPALI IMPIANTO

[x]	TENSIONE NOMINALE	400 V
[ ]	FREQUENZA NOMINALE	50 Hz
[x]	SISTEMA ELETTRICO	[x] TN-S [ ] TN-C [ ] TT [ ] IT
[x]	CONDUTTORI ATTIVI	[ ] 3F [x] 3F+N
[ ]	POTENZA MASSIMA PRELEVATA	kW
[ ]	CORRENTE IMPIEGATA Ib	A
[x]	CORRENTE DI C.TO C.TO PRESUNTA ALL'INGRESSO DEL QUADRO (Valore Efficace)	10kA
	PROTEZIONE A MONTE DEL QUADRO TIPO E CARATTERISTICHE	
[x]	*VARIE PROTEZIONI (VEDI IN DETTAGLIO SCHEMA ELETTRICO)*	
[ ]		
[ ]		
[ ]		

CARATTERISTICHE ELETTRICHE QUADRO

[x]	TENSIONE NOMINALE DI ESERCIZIO	400V
[ ]	TENSIONE NOMINALE DI ISOLAMENTO	kV
[x]	FREQUENZA NOMINALE	50Hz
[x]	CORRENTE NOMINALE	400A
[x]	CORRENTE NOMINALE DI C.TO C.TO	10kA
[ ]	CORRENTE DI C.TO C.TO CON IL COORDINAMENTO DI PROTEZIONE DI SOSTEGNO (Back-Up)	kA
[x]	TENSIONE NOMINALE CIRCUITI AUSILIARI	230Vca
[x]	TENSIONE NOMINALE CIRCUITI AUSILIARI	12Vac - 24Vac
[ ]	TENSIONE NOMINALE CIRCUITI AUSILIARI	Vdc
[ ]		
[ ]		

CONDIZIONI AMBIENTALI

[x]	MASSIMA TEMPERATURA AMBIENTE	40°C
[x]	UMIDITÀ RELATIVA	80%
[x]	ALTITUDINE	≤ 1000m
[ ]	INQUINAMENTO AMBIENTALE	
[ ]	PRESENZA DI POLVERI CONDUTTIVE	
[ ]	PRESENZA DI SOSTANZE LIQUIDE	
[ ]	PRESENZA DI SOSTANZE INFIAMMABILI	

VARIE

CARATTERISTICHE COSTRUTTIVE

[x]	INSTALLAZIONE PER L'INTERNO	
[ ]	INSTALLAZIONE PER L'ESTERNO	
[ ]	ESECUZIONE DA PARETE	
[x]	ESECUZIONE A PAVIMENTO	
[x]	DIMENSIONI	2400x2125x510mm
[x]	GRADO DI PROTEZIONE INTERNO	IP20
[x]	GRADO DI PROTEZIONE ESTERNO	IP55
[x]	APERTURA PORTE CON CERNIERE A DESTRA	
[ ]	APERTURA PORTE CON CERNIERE A SINISTRA	
[ ]	ENTRATA CAVI DALL'ALTO	
[x]	ENTRATA CAVI DAL BASSO	
[ ]	USCITA CAVI DALL'ALTO	
[x]	USCITA CAVI DAL BASSO	
[x]	CONTROTELAIO	110mm
[ ]	RIPAROCAVI	
[x]	FORMA COSTRUTTIVA	1
[ ]	SBARRE PRINCIPALI/DERIVAZIONI IN PIATTO RAME NUDE	
[ ]	SBARRE PRINCIPALI/DERIVAZIONI IN PIATTO RAME VERNICIATE	
[ ]	GIUNZIONI SBARRE RAVVIVATE	
[x]	CONDUTTORE DI TERRA	
[x]	SEZ. CONDUTTORI CIRC. MISURE AMPEROMETRICHE	2.5 mm²
[x]	SEZ. CONDUTTORI CIRC. MISURE ANALOGICHE	1.5mm²
[x]	SEZ. CONDUTTORI CIRC. VOLTMETRICO E SEGNALAZ.	1.5 mm²
[ ]	SEZ. CONDUTTORI INGRESSI DIGITALI	1.5 mm²
[ ]	SEZ. CONDUTTORI USCITE DIGITALI	1.5 mm²
[ ]	SEZ. CONDUTTORI CIRC. MISURE TECNOLOGICHE	mm²
[ ]	SEZ. CONDUTTORI CIRC. MISURE UTIF	mm²
[x]	SEZ. CONDUTTORI CIRC. COMANDO	2.5-1.5 mm²
[x]	COLORE COND. DI FASE CIRCUITI DI POTENZA	NERO
[x]	COLORE COND. DI NEUTRO CIRCUITI DI POTENZA	BLU CHIARO
[x]	COLORE COND. CIRC. AUX IN ALTERNATA 230V	ROSSO
[x]	COLORE COND. CIRC. AUX IN ALTERNATA 24V	ROSSO
[x]	COLORE COND. CIRC. AUX IN CONTINUA	GRIGIO
[x]	COLORE COND. CIRCUITI D'INTERBLOCCO ALIMENTATI DA UNA SORGENTE ESTERNA	ARANCIO
[x]	COLORE COND. CIRC. DI TERRA	GIALLO/VERDE

VERNICIATURA

[x]	COLORE ESTERNO	BIANCO
[ ]	COLORE INTERNO	...
[ ]	FINITURA SEMILUCIDA	
[ ]	FINITURA BUCCIATA	
[ ]	FINITURA BUCCIATA FINE	
[ ]		

PROVE

- [x] VERIFICA CORRISPONDENZA SCHEMA FUNZIONALE
- [x] VERIFICA CORRISPONDENZA APPARECCHIATURE
- [x] VERIFICA FUNZIONAMENTO MECCANICO
- [x] VERIFICA FUNZIONAMENTO ELETTRICO
- [ ] VERIFICA PROPRIETÀ DIELETTRICHE
- [x] VERIFICA DI CONTINUITÀ DEI CIRCUITI DI PROTEZIONE
- [ ] _____
- [ ] _____

NOTE

C.R.S. elettrica
Impianti Elettrici e Speciali
C.R.S. elettrica s.r.l.
24020 GORLE (BG) - Via Maestri del Lavoro, 33
Tel. 035/41.23.033 -Telefax 035/41.23.036
E-MAIL elettrica@crsimpianti.it - www.crsimpianti.it

Divisione Elettrica - v1.1

REV.	DATA	DESCRIZIONE REVISIONE	DISEGNATO	VERIFICATO	APP. CLIENTE
1	21/09/12	AS BUILT	M.L.	S.S.	
0	11/02/12	EMISSIONE PER APPROVAZIONE	M.L.	S.S.	

Spett. le Ruggeri Costruzioni s.r.l. - Via San Vigilio, 27 - 24100 - Bergamo
Nuovo Ospedale di Bergamo - Impianti Elettrici Sala Stereotaxis
Q.E. Sala Stereotaxis - QESS
Dati Tecnici / Informazioni Generali

DISEGNO N° C0134/11/E-S01

FOGLI			
PRECEDE	NUMERO	SEGUE	TOTALI
2	3	4	44

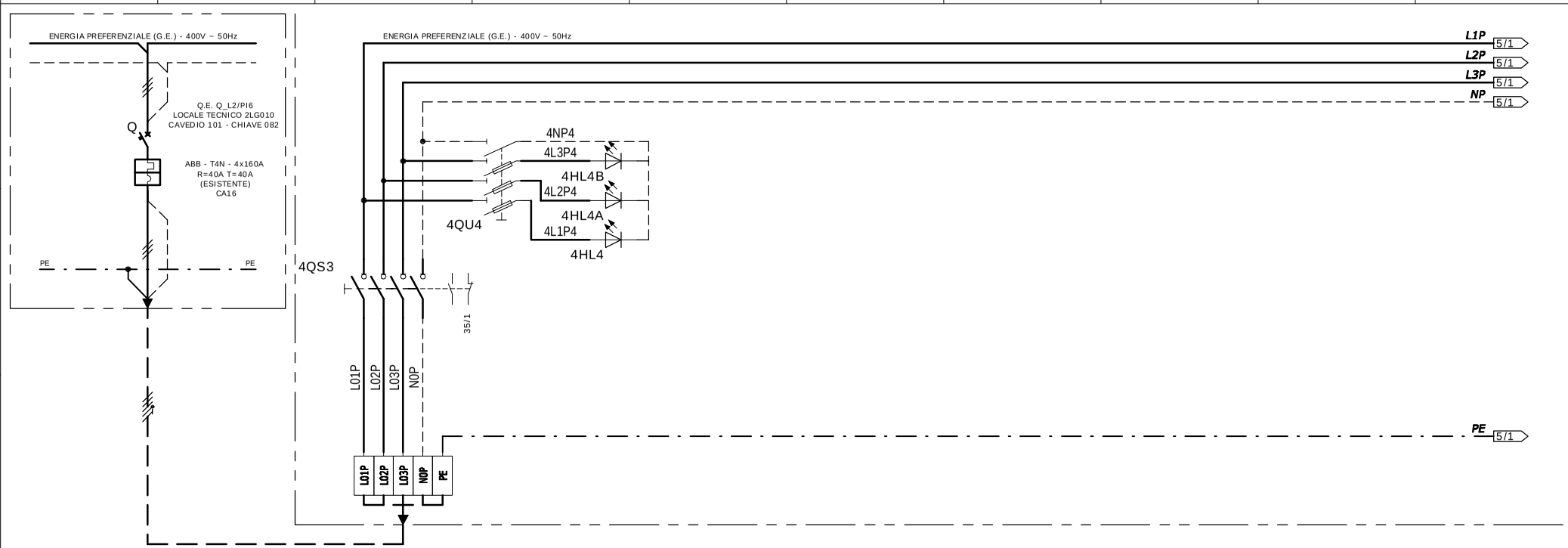

UTENZA	Identificazione Circuito		N°																			
	DENOMINAZIONE				INTERRUTTORE GENERALE SEZ. STEREOTAXIS		PRESENZA TENSIONE SEZ. STEREOTAXIS															
	Potenza - Corrente nominale	Pn - In	kW	A																		
	Potenza - Corrente assorbita	Pb - Ib	kW	A																		
EQUIPAGGIAMENTO ELETTRICO	INTERRUTTORE	Costruttore e modello			ABB - OT160E4 - 4x160A																	
		Portata nominale - n° poli	A	n°	160	4																
		Potere d'interruzione - Icn	V	kA	//	//																
		Taratura sganciatore termico	A		//																	
		Curva di intervento/Taratura sganciatore magnetico	A		//																	
		Corrente d'intervento differenziale - Classe e tipo	A	t(s)	//																	
	CONTATTORE	Costruttore e Modello																				
		Portata: Corrente o Potenza Nominale - Tensione	A / kW	V																		
		Categoria d'impiego																				
	FUSIBILI	Costruttore e modello					ABB - E93N/32															
		Grandezza Base: Tipo e Portata Nominale		A			10,3x38	32														
		Fusibili: Tipo e Corrente Nominale		A			gG	2														
	STRUMENTI	Costruttore																				
		Amperometro/T.A.: Modello e Caratteristiche																				
		Voltmetro: Modello e Caratteristiche																				
LINEA	CAVO	Tipo			FG7(O)M1																	
		Formazione	mm²		4x16																	
		Lunghezza	m																			
		Portata Iz	A																			

C.R.S. elettrica
Impianti Elettrici e Speciali
C.R.S. elettrica s.r.l.
24020 GORLE (BG) - Via Maestri del Lavoro, 33
Tel. 035/41.23.033 -Telefax 035/41.23.036
E-MAIL elettrica@crsimpianti.it - www.crsimpianti.it

Divisione Elettrica – v1.1

REV.	DATA	DESCRIZIONE REVISIONE	DISEGNATO	VERIFICATO	APP. CLIENTE
1	21/09/12	AS BUILT	M.L.	S.S.	
0	11/02/12	EMISSIONE PER APPROVAZIONE	M.L.	S.S.	

Spett. le Ruggeri Costruzioni s.r.l. - Via San Vigilio, 27 - 24100 - Bergamo

Nuovo Ospedale di Bergamo - Impianti Elettrici Sala Stereotaxis

Q.E. Sala Stereotaxis - QESS

Arrivo Linea Preferenziale

DISEGNO N°

C0134/11/E-S01

FOGLI			
PRECEDE	NUMERO	SEGUE	TOTALI
3	4	5	44

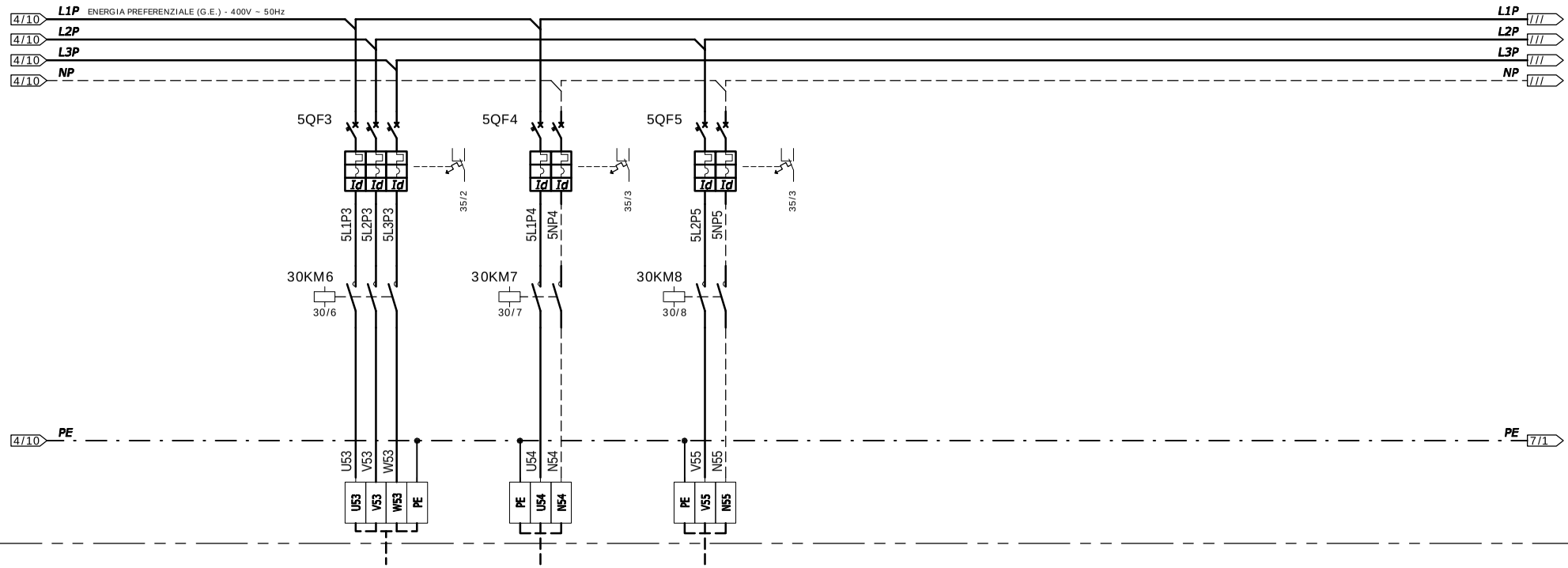

UTENZA	Identificazione Circuito	N°		C1		C2		C3													
	DENOMINAZIONE			TRASFORMATORE D'ISOLAMENTO NIOBE (MCC)		PRESA IEC309 2P+T 16A - 230V ARMADIO ODYSSEY		PRESA IEC309 2P+T 16A - 230V ARMADIO PDU													
	Potenza - Corrente nominale *Pn - In*	kW	A																		
	Potenza - Corrente assorbita *Pb - Ib*	kW	A																		
EQUIPAGGIAMENTO ELETTRICO – INTERRUTTORE	Costruttore e modello			ABB - S203M 3x32A + DDA203		ABB - S202M 2x16A + DDA202		ABB - S202M 2x16A + DDA202													
	Portata nominale - n° poli	A	n°	32	3	16	2	16	2												
	Potere d'interruzione - *Icn*	V	kA	400	10	230	10	230	10												
	Taratura sganciatore termico	A		//		//		//													
	Curva di intervento/Taratura sganciatore magnetico	A		Curva 'D' (10÷20)		Curva 'C' (5÷10)		Curva 'C' (5÷10)													
	Corrente d'intervento differenziale - Classe e tipo	A	t(s)	0,03A 'A' Ist.		0,03A 'A' Ist.		0,03A 'A' Ist.													
EQUIPAGGIAMENTO ELETTRICO – CONTATTORE	Costruttore e Modello			ABB - ESB63-40/230		ABB - ESB20-20/230		ABB - ESB20-20/230													
	Portata: Corrente o Potenza Nominale - Tensione	A / kW	V	63A		20A		20A													
	Categoria d'impiego			AC1/AC7b		AC1/AC7b		AC1/AC7b													
EQUIPAGGIAMENTO ELETTRICO – FUSIBILI	Costruttore e modello																				
	Grandezza Base: Tipo e Portata Nominale		A																		
	Fusibili: Tipo e Corrente Nominale		A																		
EQUIPAGGIAMENTO ELETTRICO – STRUMENTI	Costruttore																				
	Amperometro/T.A.: Modello e Caratteristiche																				
	Voltmetro: Modello e Caratteristiche																				
LINEA – CAVO	Tipo			FG7(O)M1		FG7(O)M1		FG7(O)M1													
	Formazione	mm²		4G16		3G2,5		3G2,5													
	Lunghezza	m		N.B. CAVI NON ALLAGGIATI																	
	Portata Iz	A		PREDISPOSIZIONE																	

C.R.S. elettrica
Impianti Elettrici e Speciali
C.R.S. elettrica s.r.l.
24020 GORLE (BG) - Via Maestri del Lavoro, 33
Tel. 035/41.23.033 -Telefax 035/41.23.036
E-MAIL elettrica@crsimpianti.it - www.crsimpianti.it

Divisione Elettrica – v1.1

REV.	DATA	DESCRIZIONE REVISIONE	DISEGNATO	VERIFICATO	APP. CLIENTE
1	21/09/12	AS BUILT	M.L.	S.S.	
0	11/02/12	EMISSIONE PER APPROVAZIONE	M.L.	S.S.	

Spett. le Ruggeri Costruzioni s.r.l. - Via San Vigilio, 27 - 24100 - Bergamo

Nuovo Ospedale di Bergamo - Impianti Elettrici Sala Stereotaxis

Q.E. Sala Stereotaxis - QESS

Distribuzione Potenza Energia Preferenziale

DISEGNO N°

C0134/11/E-S01

FOGLI

PRECEDE	NUMERO	SEGUE	TOTALI
4	5	6	44

PAGINA DISPONIBILE PER EVENTUALI FUTURI AMPLIAMENTI

C.R.S. elettrica
Impianti Elettrici e Speciali
C.R.S. elettrica s.r.l.
24020 GORLE (BG) - Via Maestri del Lavoro, 33
Tel. 035/41.23.033 -Telefax 035/41.23.036
E-MAIL elettrica@crsimpianti.it - www.crsimpianti.it

Divisione Elettrica - v1.1

REV.	DATA	DESCRIZIONE REVISIONE	DISEGNATO	VERIFICATO	APP. CLIENTE
1	21/09/12	AS BUILT	M.L.	S.S.	
0	11/02/12	EMISSIONE PER APPROVAZIONE	M.L.	S.S.	

Spett. le Ruggeri Costruzioni s.r.l. - Via San Vigilio, 27 - 24100 - Bergamo
Nuovo Ospedale di Bergamo - Impianti Elettrici Sala Stereotaxis
Q.E. Sala Stereotaxis - QESS
Pagina Disponibile

DISEGNO N°
C0134/11/E-S01

FOGLI			
PRECEDE	NUMERO	SEGUE	TOTALI
5	6	7	44

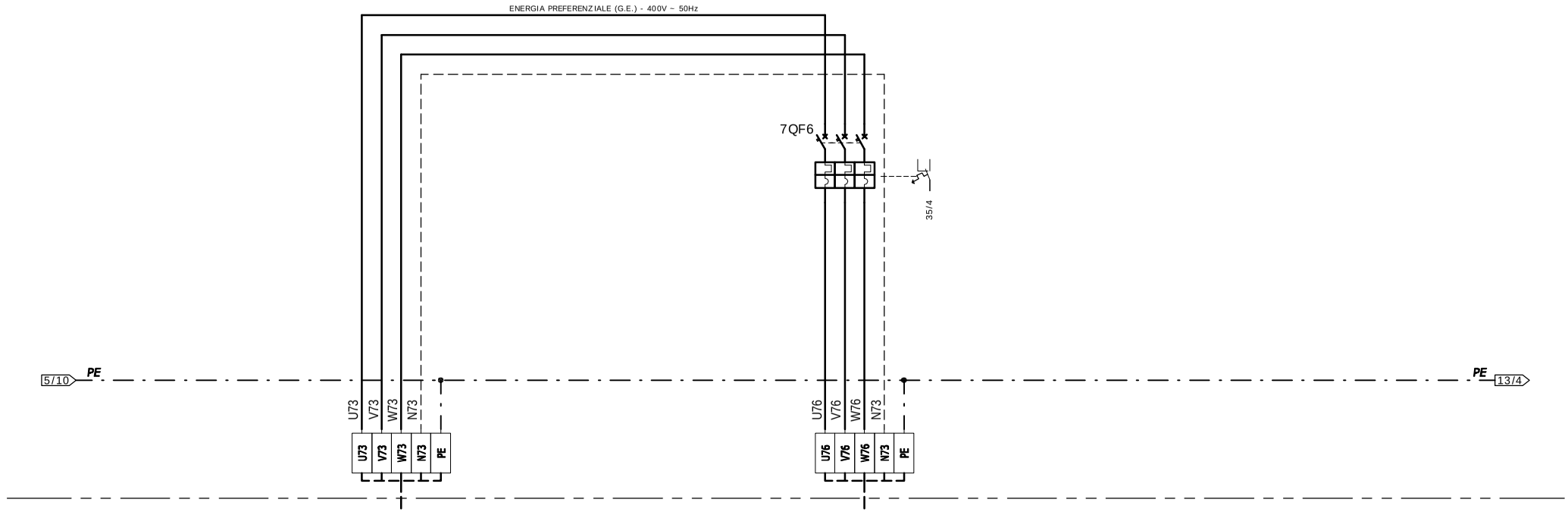

UTENZA	Identificazione Circuito		N°									C4									
UTENZA	DENOMINAZIONE				LINEA DA TRASFORMATORE NIOBE (MCC)							ARMADIO NIOBE (MCC)									
UTENZA	Potenza - Corrente nominale	Pn - In	kW	A																	
UTENZA	Potenza - Corrente assorbita	Pb - Ib	kW	A																	
EQUIPAGGIAMENTO ELETTRICO – INTERRUTTORE	Costruttore e modello											ABB - S203M 3x40A									
EQUIPAGGIAMENTO ELETTRICO – INTERRUTTORE	Portata nominale - n° poli		A	n°								40	3								
EQUIPAGGIAMENTO ELETTRICO – INTERRUTTORE	Potere d'interruzione - Icn		V	kA								400	10								
EQUIPAGGIAMENTO ELETTRICO – INTERRUTTORE	Taratura sganciatore termico		A									//									
EQUIPAGGIAMENTO ELETTRICO – INTERRUTTORE	Curva di intervento/Taratura sganciatore magnetico		A									Curva 'C' (5÷10)									
EQUIPAGGIAMENTO ELETTRICO – INTERRUTTORE	Corrente d'intervento differenziale - Classe e tipo		A	t(s)								//									
EQUIPAGGIAMENTO ELETTRICO – CONTATTORE	Costruttore e Modello																				
EQUIPAGGIAMENTO ELETTRICO – CONTATTORE	Portata: Corrente o Potenza Nominale - Tensione		A / kW	V																	
EQUIPAGGIAMENTO ELETTRICO – CONTATTORE	Categoria d'impiego																				
EQUIPAGGIAMENTO ELETTRICO – FUSIBILI	Costruttore e modello																				
EQUIPAGGIAMENTO ELETTRICO – FUSIBILI	Grandezza Base: Tipo e Portata Nominale			A																	
EQUIPAGGIAMENTO ELETTRICO – FUSIBILI	Fusibili: Tipo e Corrente Nominale			A																	
EQUIPAGGIAMENTO ELETTRICO – STRUMENTI	Costruttore																				
EQUIPAGGIAMENTO ELETTRICO – STRUMENTI	Amperometro/T.A.: Modello e Caratteristiche																				
EQUIPAGGIAMENTO ELETTRICO – STRUMENTI	Voltmetro: Modello e Caratteristiche																				
LINEA – CAVO	Tipo				FG7(O)M1							FG7(O)M1									
LINEA – CAVO	Formazione		mm^2		5G16							5G16									
LINEA – CAVO	Lunghezza		m		N.B. CAVI NON ALLACCIATI							N.B. CAVI NON ALLACCIATI									
LINEA – CAVO	Portata Iz		A		PREDISPOSIZONE							PREDISPOSIZIONE									

C.R.S. elettrica
Impianti Elettrici e Speciali
C.R.S. elettrica s.r.l.
24020 GORLE (BG) - Via Maestri del Lavoro, 33
Tel. 035/41.23.033 -Telefax 035/41.23.036
E-MAIL elettrica@crsimpianti.it - www.crsimpianti.it

Divisione Elettrica – v1.1

REV.	DATA	DESCRIZIONE REVISIONE	DISEGNATO	VERIFICATO	APP. CLIENTE
1	21/09/12	AS BUILT	M.L.	S.S.	
0	11/02/12	EMISSIONE PER APPROVAZIONE	M.L.	S.S.	

Spett. le Ruggeri Costruzioni s.r.l. - Via San Vigilio, 27 - 24100 - Bergamo

Nuovo Ospedale di Bergamo - Impianti Elettrici Sala Stereotaxis

Q.E. Sala Stereotaxis - QESS

Alimentazione Trasformatore Stereotaxis

DISEGNO N°

C0134/11/E-S01

FOGLI

PRECEDE	NUMERO	SEGUE	TOTALI
6	7	8	44

PAGINA DISPONIBILE PER EVENTUALI FUTURI AMPLIAMENTI

C.R.S. elettrica
Impianti Elettrici e Speciali
C.R.S. elettrica s.r.l.
24020 GORLE (BG) - Via Maestri del Lavoro, 33
Tel. 035/41.23.033 -Telefax 035/41.23.036
E-MAIL elettrica@crsimpianti.it - www.crsimpianti.it

Divisione Elettrica - v1.1

REV.	DATA	DESCRIZIONE REVISIONE	DISEGNATO	VERIFICATO	APP. CLIENTE
1	21/09/12	AS BUILT	M.L.	S.S.	
0	11/02/12	EMISSIONE PER APPROVAZIONE	M.L.	S.S.	

Spett. le Ruggeri Costruzioni s.r.l. - Via San Vigilio, 27 - 24100 - Bergamo
Nuovo Ospedale di Bergamo - Impianti Elettrici Sala Stereotaxis
Q.E. Sala Stereotaxis - QESS
Pagina Disponibile

DISEGNO N°
C0134/11/E-S01

FOGLI			
PRECEDE	NUMERO	SEGUE	TOTALI
7	8	9	44

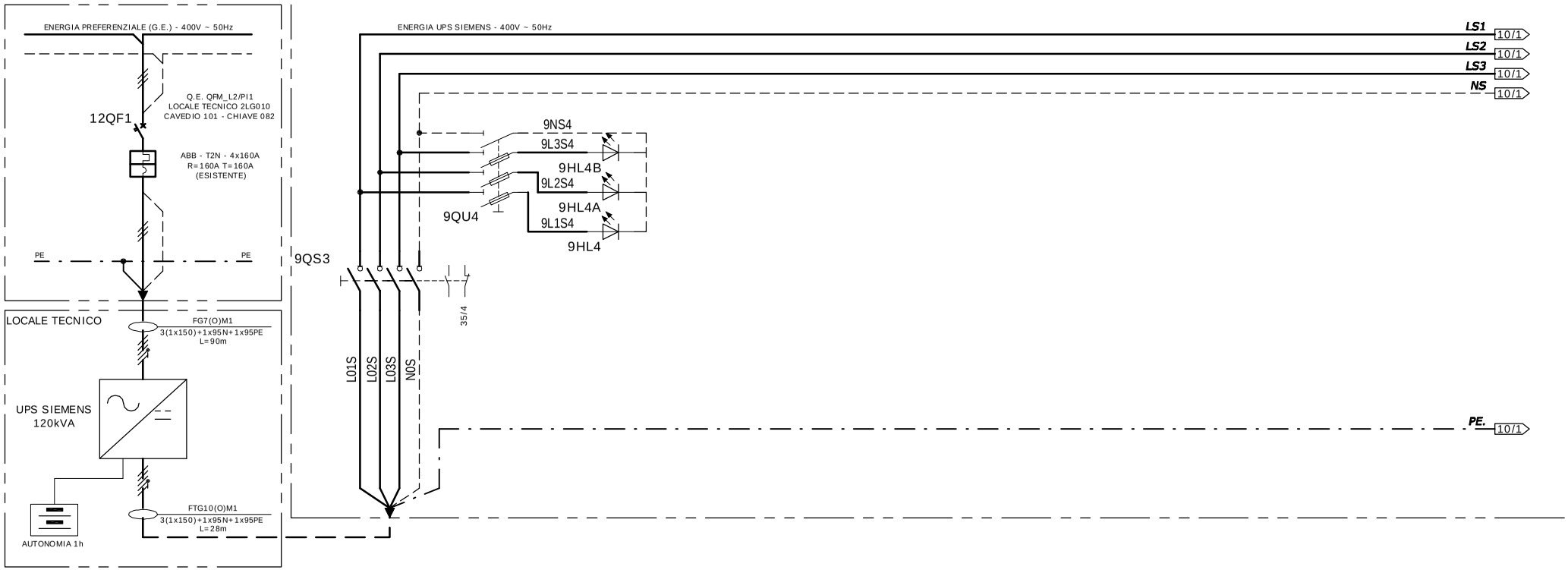

UTENZA	Identificazione Circuito		N°																			
	DENOMINAZIONE					INTERRUTTORE GENERALE SEZ. UPS SIEMENS		PRESENZA TENSIONE SEZ. UPS SIEMENS														
	Potenza - Corrente nominale	Pn - In	kW	A																		
	Potenza - Corrente assorbita	Pb - Ib	kW	A																		
EQUIPAGGIAMENTO ELETTRICO	INTERRUTTORE	Costruttore e modello				ABB - OT400E04 - 4x400A																
		Portata nominale - n° poli	A	n°		400	4															
		Potere d'interruzione - Icn	V	kA		//	//															
		Taratura sganciatore termico	A			//																
		Curva di intervento/Taratura sganciatore magnetico	A			//																
		Corrente d'intervento differenziale - Classe e tipo	A	t(s)		//																
	CONTATTORE	Costruttore e Modello																				
		Portata: Corrente o Potenza Nominale - Tensione	A / kW	V																		
		Categoria d'impiego																				
	FUSIBILI	Costruttore e modello						ABB - E93N/32														
		Grandezza Base: Tipo e Portata Nominale		A				10,3x38	32													
		Fusibili: Tipo e Corrente Nominale		A				gG	2													
	STRUMENTI	Costruttore																				
		Amperometro/T.A.: Modello e Caratteristiche																				
		Voltmetro: Modello e Caratteristiche																				
LINEA	CAVO	Tipo				FTG10(O)M1																
		Formazione	mm²			3(1x150)+1x95N+1x95PE																
		Lunghezza	m																			
		Portata Iz	A																			

C.R.S. elettrica
Impianti Elettrici e Speciali
C.R.S. elettrica s.r.l.
24020 GORLE (BG) - Via Maestri del Lavoro, 33
Tel. 035/41.23.033 -Telefax 035/41.23.036
E-MAIL elettrica@crsimpianti.it - www.crsimpianti.it

Divisione Elettrica – v1.1

REV.	DATA	DESCRIZIONE REVISIONE	DISEGNATO	VERIFICATO	APP. CLIENTE
1	21/09/12	AS BUILT	M.L.	S.S.	
0	11/02/12	EMISSIONE PER APPROVAZIONE	M.L.	S.S.	

Spett. le Ruggeri Costruzioni s.r.l. - Via San Vigilio, 27 - 24100 - Bergamo

Nuovo Ospedale di Bergamo - Impianti Elettrici Sala Stereotaxis

Q.E. Sala Stereotaxis - QESS

Arrivo Linea Sicurezza Siemens

DISEGNO N°

C0134/11/E-S01

FOGLI			
PRECEDE	NUMERO	SEGUE	TOTALI
8	9	10	44

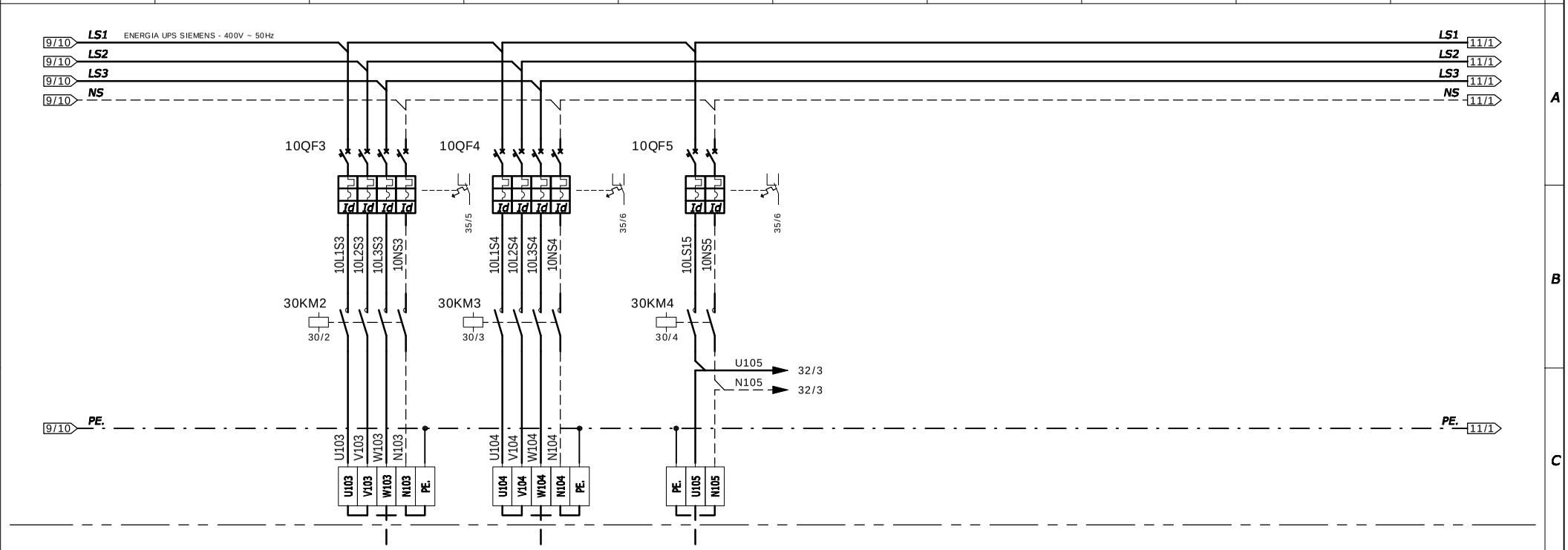

UTENZA	Identificazione Circuito		N°		C5		C6		C7												
	DENOMINAZIONE				ARMADIO GENERATORE (PU1)		ARMADIO DI CONTROLLO DEL SISTEMA (SC1)		LAMPADE FUORI PORTA SEGNALAZIONE RX												
	Potenza - Corrente nominale	Pn - In	kW	A																	
	Potenza - Corrente assorbita	Pb - Ib	kW	A																	
EQUIPAGGIAMENTO ELETTRICO – INTERRUTTORE	Costruttore e modello				ABB - S204M 4x63A + DDA204		ABB - S204M 4x40A + DDA204		ABB - S202M 2x10A + DDA202												
	Portata nominale - n° poli		A	n°	63	4	40	4	10	2											
	Potere d'interruzione - Icn		V	kA	400	10	400	10	230	10											
	Taratura sganciatore termico		A		//		//		//												
	Curva di intervento/Taratura sganciatore magnetico		A		Curva 'D' (10÷20In)		Curva 'D' (10÷20In)		Curva 'C' (5÷10In)												
	Corrente d'intervento differenziale - Classe e tipo		A	t(s)	0,03A 'A' Ist.		0,03A 'A' Ist.		0,03A 'A' Ist.												
EQUIPAGGIAMENTO ELETTRICO – CONTATTORE	Costruttore e Modello				ABB - ESB 63-40/230		ABB - ESB 63-40/230		ABB - ESB 20-20/230												
	Portata: Corrente o Potenza Nominale - Tensione		A / kW	V	63A-230V		63A-230V		20A-230V												
	Categoria d'impiego				AC1/AC7b		AC1/AC7b		AC1/AC7b												
EQUIPAGGIAMENTO ELETTRICO – FUSIBILI	Costruttore e modello																				
	Grandezza Base: Tipo e Portata Nominale			A																	
	Fusibili: Tipo e Corrente Nominale			A																	
EQUIPAGGIAMENTO ELETTRICO – STRUMENTI	Costruttore																				
	Amperometro/T.A.: Modello e Caratteristiche																				
	Voltmetro: Modello e Caratteristiche																				
LINEA – CAVO	Tipo				FTG10(O)M1		FTG10(O)M1		FG7(O)M1												
	Formazione		mm²		5G25		5G16		3x5G1,5												
	Lunghezza		m																		
	Portata Iz		A																		

C.R.S. elettrica
Impianti Elettrici e Speciali
C.R.S. elettrica s.r.l.
24020 GORLE (BG) - Via Maestri del Lavoro, 33
Tel. 035/41.23.033 -Telefax 035/41.23.036
E-MAIL elettrica@crsimpianti.it - www.crsimpianti.it

Divisione Elettrica – v1.1

REV.	DATA	DESCRIZIONE REVISIONE	DISEGNATO	VERIFICATO	APP. CLIENTE
1	21/09/12	AS BUILT	M.L.	S.S.	
0	11/02/12	EMISSIONE PER APPROVAZIONE	M.L.	S.S.	

Spett. le Ruggeri Costruzioni s.r.l. - Via San Vigilio, 27 - 24100 - Bergamo

Nuovo Ospedale di Bergamo - Impianti Elettrici Sala Stereotaxis

Q.E. Sala Stereotaxis - QESS

Distribuzione Potenza Sicurezza Siemens

DISEGNO N°

C0134/11/E-S01

FOGLI

PRECEDE	NUMERO	SEGUE	TOTALI
9	10	11	44

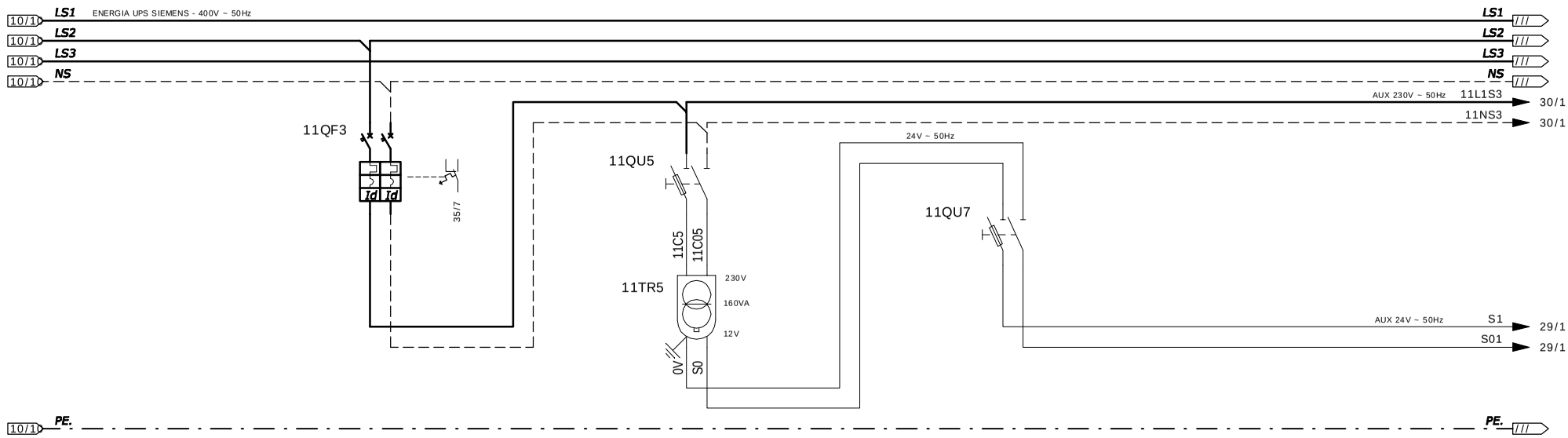

UTENZA	Identificazione Circuito		N°																		
	DENOMINAZIONE				GENERALE AUSILIARI 230V/24V - 50Hz - AUSILIARI 230V-50Hz-				AUSILIARI 24V - 50Hz - CIRC. PRIMARIO -				AUSILIARI 24V - 50Hz - CIRC. SECONDARIO -								
	Potenza - Corrente nominale	Pn - In	kW	A																	
	Potenza - Corrente assorbita	Pb - Ib	kW	A																	
EQUIPAGGIAMENTO ELETTRICO – INTERRUTTORE	Costruttore e modello				ABB - S202M 2x10A + DDA202																
	Portata nominale - n° poli		A	n°	10	2															
	Potere d'interruzione - Icn		V	kA	230	10															
	Taratura sganciatore termico		A		//																
	Curva di intervento/Taratura sganciatore magnetico		A		Curva 'C' (5 ÷ 10In)																
	Corrente d'intervento differenziale - Classe e tipo		A	t(s)	0,3A 'A' Ist.																
EQUIPAGGIAMENTO ELETTRICO – CONTATTORE	Costruttore e Modello																				
	Portata: Corrente o Potenza Nominale - Tensione		A / kW	V																	
	Categoria d'impiego																				
EQUIPAGGIAMENTO ELETTRICO – FUSIBILI	Costruttore e modello								ABB - E91N/32				ABB - E91N/32								
	Grandezza Base: Tipo e Portata Nominale			A					10,3x38	32			10,3x38	32							
	Fusibili: Tipo e Corrente Nominale			A					gG	4			gG	10							
EQUIPAGGIAMENTO ELETTRICO – STRUMENTI	Costruttore																				
	Amperometro/T.A.: Modello e Caratteristiche																				
	Voltmetro: Modello e Caratteristiche																				
LINEA – CAVO	Tipo																				
	Formazione		mm²																		
	Lunghezza		m																		
	Portata Iz		A																		

C.R.S. elettrica
Impianti Elettrici e Speciali
C.R.S. elettrica s.r.l.
24020 GORLE (BG) - Via Maestri del Lavoro, 33
Tel. 035/41.23.033 -Telefax 035/41.23.036
E-MAIL elettrica@crsimpianti.it - www.crsimpianti.it

Divisione Elettrica – v1.1

REV.	DATA	DESCRIZIONE REVISIONE	DISEGNATO	VERIFICATO	APP. CLIENTE
1	21/09/12	AS BUILT	M.L.	S.S.	
0	11/02/12	EMISSIONE PER APPROVAZIONE	M.L.	S.S.	

Spett. le Ruggeri Costruzioni s.r.l. - Via San Vigilio, 27 - 24100 - Bergamo

Nuovo Ospedale di Bergamo - Impianti Elettrici Sala Stereotaxis

Q.E. Sala Stereotaxis - QESS

Distribuzione Potenza Sicurezza Siemens

DISEGNO N°

C0134/11/E-S01

FOGLI			
PRECEDE	NUMERO	SEGUE	TOTALI
10	11	12	44

PAGINA DISPONIBILE PER EVENTUALI FUTURI AMPLIAMENTI

C.R.S. elettrica
Impianti Elettrici e Speciali
C.R.S. elettrica s.r.l.
24020 GORLE (BG) - Via Maestri del Lavoro, 33
Tel. 035/41.23.033 -Telefax 035/41.23.036
E-MAIL elettrica@crsimpianti.it - www.crsimpianti.it

Divisione Elettrica - v1.1

REV.	DATA	DESCRIZIONE REVISIONE	DISEGNATO	VERIFICATO	APP. CLIENTE
1	21/09/12	AS BUILT	M.L.	S.S.	
0	11/02/12	EMISSIONE PER APPROVAZIONE	M.L.	S.S.	

Spett. le Ruggeri Costruzioni s.r.l. - Via San Vigilio, 27 - 24100 - Bergamo
Nuovo Ospedale di Bergamo - Impianti Elettrici Sala Stereotaxis
Q.E. Sala Stereotaxis - QESS
Pagina Disponibile

DISEGNO N°
C0134/11/E-S01

FOGLI			
PRECEDE	NUMERO	SEGUE	TOTALI
11	12	13	44

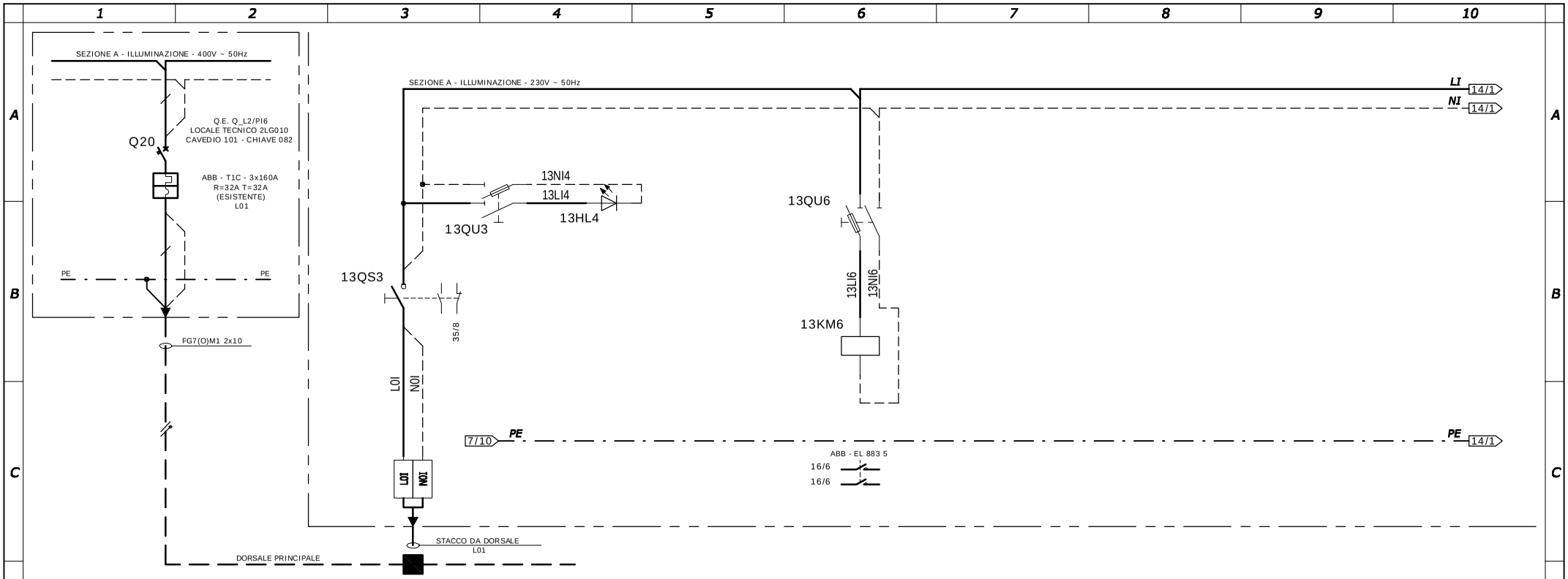

UTENZA	Identificazione Circuito		N°																		
	DENOMINAZIONE				INTERRUTTORE GENERALE SEZ. ILLUMINAZIONE		PRESENZA TENSIONE SEZ. ILLUMINAZIONE				ILLUMINAZIONE DI EMERGENZA										
	Potenza - Corrente nominale	Pn - In	kW	A																	
	Potenza - Corrente assorbita	Pb - Ib	kW	A																	
EQUIPAGGIAMENTO ELETTRICO – INTERRUTTORE	Costruttore e modello				ABB - E202/32G																
	Portata nominale - n° poli		A	n°	32	2															
	Potere d'interruzione - Icn		V	kA	//	//															
	Taratura sganciatore termico		A		//																
	Curva di intervento/Taratura sganciatore magnetico		A		//																
	Corrente d'intervento differenziale - Classe e tipo		A	t(s)	//																
CONTATTORE	Costruttore e Modello										ABB - ESB20-20/230										
	Portata: Corrente o Potenza Nominale - Tensione		A / kW	V							20A-230V										
	Categoria d'impiego										AC1/AC7b										
FUSIBILI	Costruttore e modello						ABB - E91N/32				ABB - E91N/32										
	Grandezza Base: Tipo e Portata Nominale			A			10,3x38	32			10,3x38	32									
	Fusibili: Tipo e Corrente Nominale			A			gG	2			gG	2									
STRUMENTI	Costruttore																				
	Amperometro/T.A.: Modello e Caratteristiche																				
	Voltmetro: Modello e Caratteristiche																				
LINEA – CAVO	Tipo				FG7(O)M1																
	Formazione		mm²		2x10																
	Lunghezza		m																		
	Portata Iz		A																		

C.R.S. elettrica
Impianti Elettrici e Speciali
C.R.S. elettrica s.r.l.
24020 GORLE (BG) - Via Maestri del Lavoro, 33
Tel. 035/41.23.033 -Telefax 035/41.23.036
E-MAIL elettrica@crsimpianti.it - www.crsimpianti.it

REV.	DATA	DESCRIZIONE REVISIONE	DISEGNATO	VERIFICATO	APP. CLIENTE
1	21/09/12	AS BUILT	M.L.	S.S.	
0	11/02/12	EMISSIONE PER APPROVAZIONE	M.L.	S.S.	

Spett. le Ruggeri Costruzioni s.r.l. - Via San Vigilio, 27 - 24100 - Bergamo
Nuovo Ospedale di Bergamo - Impianti Elettrici Sala Stereotaxis
Q.E. Sala Stereotaxis - QESS
Arrivo Linea Illuminazione

DISEGNO N°
C0134/11/E-S01

FOGLI			
PRECEDE	NUMERO	SEGUE	TOTALI
12	13	14	44

Divisione Elettrica – v1.1

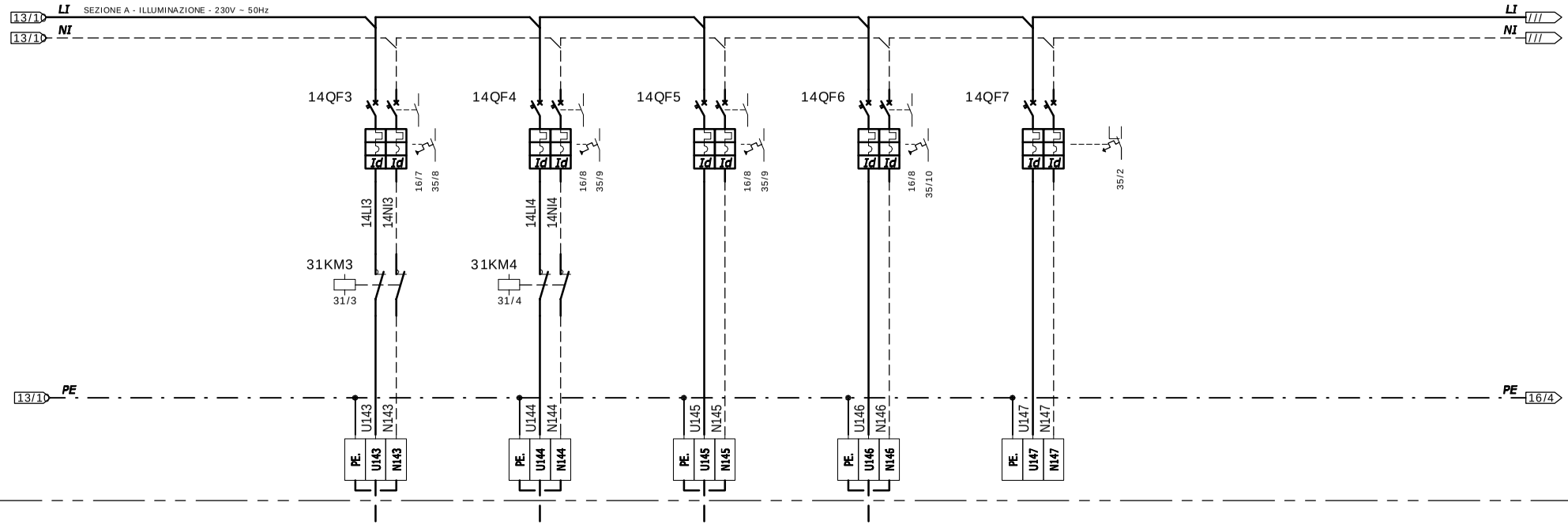

UTENZA	Identificazione Circuito	N°		C8		C9		C10		C11		C12									
	DENOMINAZIONE			ILLUMINAZIONE SALA ESAME CIRCUITO 1		ILLUMINAZIONE SALA ESAME CIRCUITO 2		ILLUMINAZIONE SALA CONTROLLO		ILLUMINAZIONE LOCALE TECNICO E LOCALE UPS		RISERVA									
	Potenza - Corrente nominale *Pn - In*	kW	A																		
	Potenza - Corrente assorbita *Pb - Ib*	kW	A																		
EQUIPAGGIAMENTO ELETTRICO – INTERRUTTORE	Costruttore e modello			ABB - S202M 2x10A + DDA202		ABB - S202M 2x10A + DDA202		ABB - S202M 2x10A + DDA202		ABB - S202M 2x10A + DDA202		ABB - S202M 2x10A + DDA202									
	Portata nominale - n° poli	A	n°	10	2	10	2	10	2	10	2	10	2								
	Potere d'interruzione - *Icn*	V	kA	230	10	230	10	230	10	230	10	230	10								
	Taratura sganciatore termico	A		//		//		//		//		//									
	Curva di intervento/Taratura sganciatore magnetico	A		Curva 'C' (5÷10In)		Curva 'C' (5÷10In)		Curva 'C' (5÷10In)		Curva 'C' (5÷10In)		Curva 'C' (5÷10In)									
	Corrente d'intervento differenziale - Classe e tipo	A	t(s)	0,03A 'A' Ist.		0,03A 'A' Ist.		0,03A 'A' Ist.		0,03A 'A' Ist.		0,03A 'A' Ist.									
CONTATTORE	Costruttore e Modello			ABB - ESB 20-02/230		ABB - ESB 20-02/230															
	Portata: Corrente o Potenza Nominale - Tensione	A / kW	V	20A-230V		20A-230V															
	Categoria d'impiego			AC1/AC7b		AC1/AC7b															
FUSIBILI	Costruttore e modello																				
	Grandezza Base: Tipo e Portata Nominale		A																		
	Fusibili: Tipo e Corrente Nominale		A																		
STRUMENTI	Costruttore																				
	Amperometro/T.A.: Modello e Caratteristiche																				
	Voltmetro: Modello e Caratteristiche																				
LINEA – CAVO	Tipo			FG7(O)M1		FG7(O)M1		FG7(O)M1		FG7(O)M1											
	Formazione	mm²		3G1,5		3G1,5		3G1,5		3G1,5											
	Lunghezza	m																			
	Portata Iz	A																			

C.R.S. elettrica
Impianti Elettrici e Speciali
C.R.S. elettrica s.r.l.
24020 GORLE (BG) - Via Maestri del Lavoro, 33
Tel. 035/41.23.033 -Telefax 035/41.23.036
E-MAIL elettrica@crsimpianti.it - www.crsimpianti.it

Divisione Elettrica – v1.1

REV.	DATA	DESCRIZIONE REVISIONE	DISEGNATO	VERIFICATO	APP. CLIENTE
1	21/09/12	AS BUILT	M.L.	S.S.	
0	11/02/12	EMISSIONE PER APPROVAZIONE	M.L.	S.S.	

Spett. le Ruggeri Costruzioni s.r.l. - Via San Vigilio, 27 - 24100 - Bergamo

Nuovo Ospedale di Bergamo - Impianti Elettrici Sala Stereotaxis

Q.E. Sala Stereotaxis - QESS

Distribuzione Illuminazione

DISEGNO N°

C0134/11/E-S01

FOGLI

PRECEDE	NUMERO	SEGUE	TOTALI
13	14	15	44

PAGINA DISPONIBILE PER EVENTUALI FUTURI AMPLIAMENTI

C.R.S. elettrica
Impianti Elettrici e Speciali
C.R.S. elettrica s.r.l.
24020 GORLE (BG) - Via Maestri del Lavoro, 33
Tel. 035/41.23.033 -Telefax 035/41.23.036
E-MAIL elettrica@crsimpianti.it - www.crsimpianti.it

Divisione Elettrica - v1.1

REV.	DATA	DESCRIZIONE REVISIONE	DISEGNATO	VERIFICATO	APP. CLIENTE
1	21/09/12	AS BUILT	M.L.	S.S.	
0	11/02/12	EMISSIONE PER APPROVAZIONE	M.L.	S.S.	

Spett. le Ruggeri Costruzioni s.r.l. - Via San Vigilio, 27 - 24100 - Bergamo
Nuovo Ospedale di Bergamo - Impianti Elettrici Sala Stereotaxis
Q.E. Sala Stereotaxis - QESS
Pagina Disponibile

DISEGNO N°
C0134/11/E-S01

FOGLI

PRECEDE	NUMERO	SEGUE	TOTALI
14	15	16	44

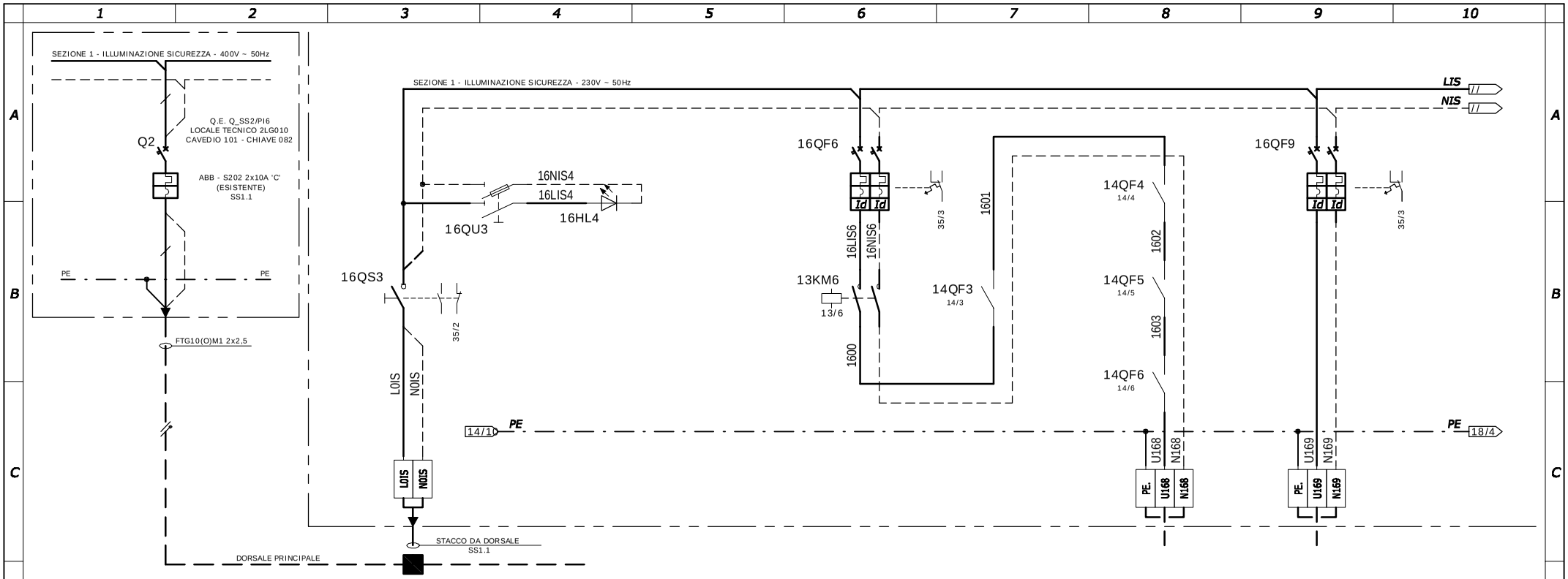

UTENZA	Identificazione Circuito	N°														C13		C14			
	DENOMINAZIONE			INTERRUTTORE GENERALE SEZ. ILLUMINAZIONE SICUREZZA		PRESENZA TENSIONE SEZ. ILLUMINAZIONE SICUREZZA				ILLUMINAZIONE EMERGENZA SALA				ILLUMINAZIONE EMERGENZA SALA		ILLUMINAZIONE USCITE DI SICUREZZA			
	Potenza - Corrente nominale ***Pn - In***	kW	A																
	Potenza - Corrente assorbita ***Pb - Ib***	kW	A																
EQUIPAGGIAMENTO ELETTRICO – INTERRUTTORE	Costruttore e modello			ABB - E202/32G						ABB - S202M 2x10A + DDA202						ABB - S202M 2x10A + DDA202			
	Portata nominale - n° poli	A	n°	32	2					10	2					10	2		
	Potere d'interruzione - ***Icn***	V	kA	//	//					230	10					230	10		
	Taratura sganciatore termico	A		//						//						//			
	Curva di intervento/Taratura sganciatore magnetico	A		//						Curva 'C' (5÷10In)						Curva 'C' (5÷10In)			
	Corrente d'intervento differenziale - Classe e tipo	A	t(s)	//						0,03A 'A' Ist.						0,03A 'A' Ist.			
EQUIPAGGIAMENTO ELETTRICO – CONTATTORE	Costruttore e Modello																		
	Portata: Corrente o Potenza Nominale - Tensione	A / kW	V																
	Categoria d'impiego																		
EQUIPAGGIAMENTO ELETTRICO – FUSIBILI	Costruttore e modello					ABB - E93N/32													
	Grandezza Base: Tipo e Portata Nominale		A			10,3x38	32												
	Fusibili: Tipo e Corrente Nominale		A			gG	2												
EQUIPAGGIAMENTO ELETTRICO – STRUMENTI	Costruttore																		
	Amperometro/T.A.: Modello e Caratteristiche																		
	Voltmetro: Modello e Caratteristiche																		
LINEA – CAVO	Tipo			FTG10(O)M1										FTG10(O)M1		FTG10(O)M1			
	Formazione	mm^2		2x2,5										3G1,5		3G1,5			
	Lunghezza	m																	
	Portata Iz	A																	

C.R.S. elettrica
Impianti Elettrici e Speciali
C.R.S. elettrica s.r.l.
24020 GORLE (BG) - Via Maestri del Lavoro, 33
Tel. 035/41.23.033 -Telefax 035/41.23.036
E-MAIL elettrica@crsimpianti.it - www.crsimpianti.it

Divisione Elettrica – v1.1

REV.	DATA	DESCRIZIONE REVISIONE	DISEGNATO	VERIFICATO	APP. CLIENTE
1	21/09/12	AS BUILT	M.L.	S.S.	
0	11/02/12	EMISSIONE PER APPROVAZIONE	M.L.	S.S.	

Spett. le Ruggeri Costruzioni s.r.l. - Via San Vigilio, 27 - 24100 - Bergamo

Nuovo Ospedale di Bergamo - Impianti Elettrici Sala Stereotaxis

Q.E. Sala Stereotaxis - QESS

Arrivo Linea Distribuzione Illuminazione Sicurezza

DISEGNO N°

C0134/11/E-S01

FOGLI

PRECEDE	NUMERO	SEGUE	TOTALI
15	16	17	44

PAGINA DISPONIBILE PER EVENTUALI FUTURI AMPLIAMENTI

C.R.S. elettrica
Impianti Elettrici e Speciali
C.R.S. elettrica s.r.l.
24020 GORLE (BG) - Via Maestri del Lavoro, 33
Tel. 035/41.23.033 -Telefax 035/41.23.036
E-MAIL elettrica@crsimpianti.it - www.crsimpianti.it

Divisione Elettrica - v1.1

REV.	DATA	DESCRIZIONE REVISIONE	DISEGNATO	VERIFICATO	APP. CLIENTE
1	21/09/12	AS BUILT	M.L.	S.S.	
0	11/02/12	EMISSIONE PER APPROVAZIONE	M.L.	S.S.	

Spett. le Ruggeri Costruzioni s.r.l. - Via San Vigilio, 27 - 24100 - Bergamo
Nuovo Ospedale di Bergamo - Impianti Elettrici Sala Stereotaxis
Q.E. Sala Stereotaxis - QESS
Pagina Disponibile

DISEGNO N°
C0134/11/E-S01

FOGLI

PRECEDE	NUMERO	SEGUE	TOTALI
16	17	18	44

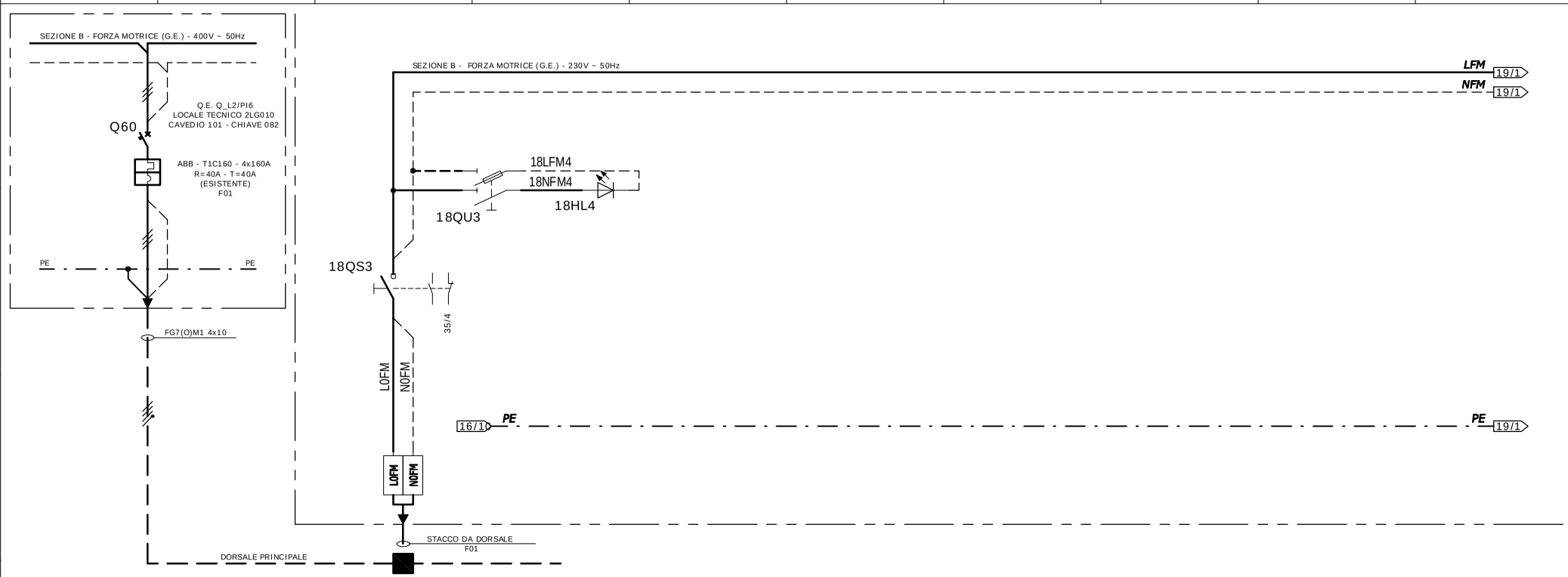

UTENZA	Identificazione Circuito	N°																			
	DENOMINAZIONE			INTERRUTTORE GENERALE SEZ. FORZA MOTRICE		PRESENZA TENSIONE SEZ. FORZA MOTRICE															
	Potenza - Corrente nominale **Pn - In**	kW	A																		
	Potenza - Corrente assorbita **Pb - Ib**	kW	A																		
EQUIPAGGIAMENTO ELETTRICO – INTERRUTTORE	Costruttore e modello			ABB - E202/32G																	
	Portata nominale - n° poli	A	n°	32	2																
	Potere d'interruzione - **Icn**	V	kA	//	//																
	Taratura sganciatore termico	A		//																	
	Curva di intervento/Taratura sganciatore magnetico	A		//																	
	Corrente d'intervento differenziale - Classe e tipo	A	t(s)	//																	
CONTATTORE	Costruttore e Modello																				
	Portata: Corrente o Potenza Nominale - Tensione	A / kW	V																		
	Categoria d'impiego																				
FUSIBILI	Costruttore e modello					ABB - E93N/32															
	Grandezza Base: Tipo e Portata Nominale		A			10,3x38	32														
	Fusibili: Tipo e Corrente Nominale		A			gG	2														
STRUMENTI	Costruttore																				
	Amperometro/T.A.: Modello e Caratteristiche																				
	Voltmetro: Modello e Caratteristiche																				
LINEA – CAVO	Tipo			FG7(O)M1																	
	Formazione	mm²		2x10																	
	Lunghezza	m																			
	Portata Iz	A																			

C.R.S. elettrica
Impianti Elettrici e Speciali
C.R.S. elettrica s.r.l.
24020 GORLE (BG) - Via Maestri del Lavoro, 33
Tel. 035/41.23.033 -Telefax 035/41.23.036
E-MAIL elettrica@crsimpianti.it - www.crsimpianti.it

Divisione Elettrica – v1.1

REV.	DATA	DESCRIZIONE REVISIONE	DISEGNATO	VERIFICATO	APP. CLIENTE
1	21/09/12	AS BUILT	M.L.	S.S.	
0	11/02/12	EMISSIONE PER APPROVAZIONE	M.L.	S.S.	

Spett. le Ruggeri Costruzioni s.r.l. - Via San Vigilio, 27 - 24100 - Bergamo

Nuovo Ospedale di Bergamo - Impianti Elettrici Sala Stereotaxis

Q.E. Sala Stereotaxis - QESS

Arrivo Linea Forza Motrice G.E.

DISEGNO N°

C0134/11/E-S01

FOGLI

PRECEDE	NUMERO	SEGUE	TOTALI
17	18	19	44

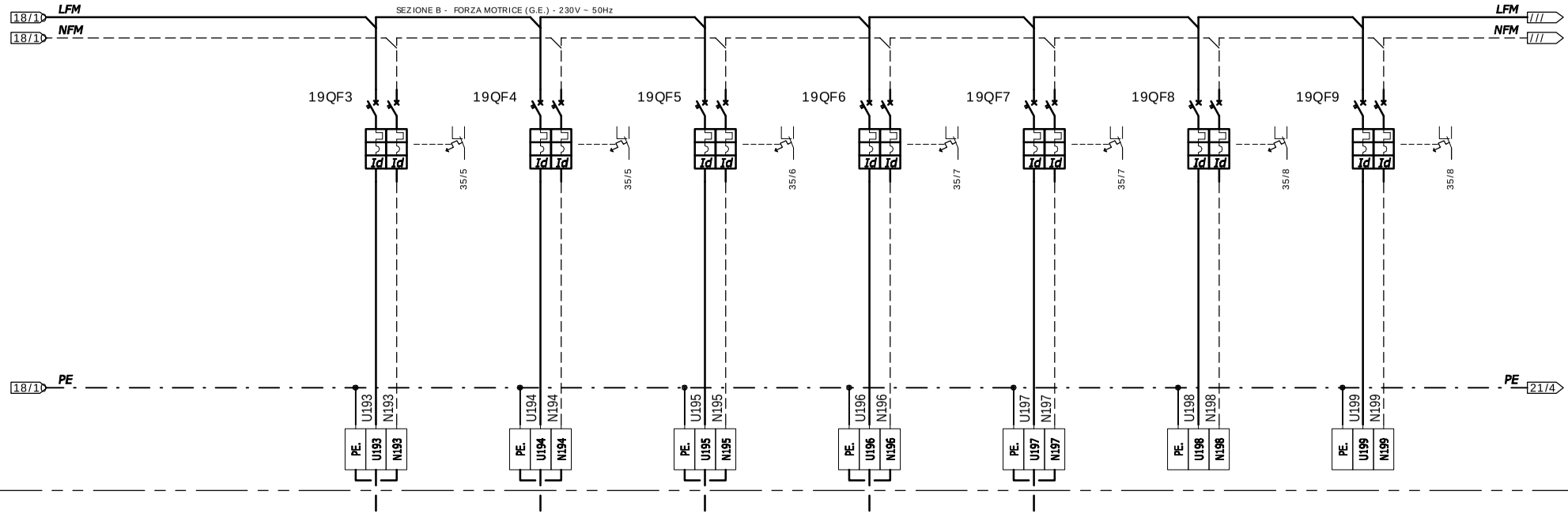

				C15		C16		C17		C18		C19		C20		C21			
UTENZA	Identificazione Circuito	N°		C15		C16		C17		C18		C19		C20		C21			
	DENOMINAZIONE			PRESE DI SERVIZIO		PRESA IEC309 SALA ESAME APPARECCHIAURE RX		FAN-COILS LOCALI TECNICI		FAN-COILS SALA CONTROLLO		TERMOREGOLAZIONE		PORTA AUTOMATICA		RISERVA			
	Potenza - Corrente nominale **Pn - In**	kW	A																
	Potenza - Corrente assorbita **Pb - Ib**	kW	A																
EQUIPAGGIAMENTO ELETTRICO – INTERRUTTORE	Costruttore e modello			ABB - S202M 2x16A + DDA202		ABB - S202M 2x16A + DDA202		ABB - S202M 2x16A + DDA202		ABB - S202M 2x16A + DDA202		ABB - S202M 2x16A + DDA202		ABB - S202M 2x16A + DDA202		ABB - S202M 2x16A + DDA202			
	Portata nominale - n° poli	A	n°	16	2	16	2	16	2	16	2	16	2	16	2	16	2		
	Potere d'interruzione - **Icn**	V	kA	230	10	230	10	230	10	230	10	230	10	230	10	230	10		
	Taratura sganciatore termico	A		//		//		//		//		//		//		//			
	Curva di intervento/Taratura sganciatore magnetico	A		Curva 'C' (5÷10In)		Curva 'C' (5÷10In)		Curva 'C' (5÷10In)		Curva 'C' (5÷10In)		Curva 'C' (5÷10In)		Curva 'C' (5÷10In)		Curva 'C' (5÷10In)			
	Corrente d'intervento differenziale - Classe e tipo	A	t(s)	0,03A 'A' Ist.		0,03A 'A' Ist.		0,03A 'A' Ist.		0,03A 'A' Ist.		0,03A 'A' Ist.		0,03A 'A' Ist.		0,03A 'A' Ist.			
CONTATTORE	Costruttore e Modello																		
	Portata: Corrente o Potenza Nominale - Tensione	A / kW	V																
	Categoria d'impiego																		
FUSIBILI	Costruttore e modello																		
	Grandezza Base: Tipo e Portata Nominale		A																
	Fusibili: Tipo e Corrente Nominale		A																
STRUMENTI	Costruttore																		
	Amperometro/T.A.: Modello e Caratteristiche																		
	Voltmetro: Modello e Caratteristiche																		
LINEA – CAVO	Tipo			FG7(O)M1		FG7(O)M1		FG7(O)M1		FG7(O)M1		FG7(O)M1		FG7(O)M1					
	Formazione	mm²		3G2,5		3G2,5		3G2,5		3G2,5		3G2,5		3G2,5					
	Lunghezza	m																	
	Portata Iz	A																	

C.R.S. elettrica
Impianti Elettrici e Speciali
C.R.S. elettrica s.r.l.
24020 GORLE (BG) - Via Maestri del Lavoro, 33
Tel. 035/41.23.033 -Telefax 035/41.23.036
E-MAIL elettrica@crsimpianti.it - www.crsimpianti.it

Divisione Elettrica – v1.1

REV.	DATA	DESCRIZIONE REVISIONE	DISEGNATO	VERIFICATO	APP. CLIENTE
1	21/09/12	AS BUILT	M.L.	S.S.	
0	11/02/12	EMISSIONE PER APPROVAZIONE	M.L.	S.S.	

Spett. le Ruggeri Costruzioni s.r.l. - Via San Vigilio, 27 - 24100 - Bergamo

Nuovo Ospedale di Bergamo - Impianti Elettrici Sala Stereotaxis

Q.E. Sala Stereotaxis - QESS

Distribuzione Forza Motrice G.E.

DISEGNO N°

C0134/11/E-S01

FOGLI

PRECEDE	NUMERO	SEGUE	TOTALI
18	19	20	44

PAGINA DISPONIBILE PER EVENTUALI FUTURI AMPLIAMENTI

C.R.S. elettrica
Impianti Elettrici e Speciali
C.R.S. elettrica s.r.l.
24020 GORLE (BG) - Via Maestri del Lavoro, 33
Tel. 035/41.23.033 -Telefax 035/41.23.036
E-MAIL elettrica@crsimpianti.it - www.crsimpianti.it

Divisione Elettrica - v1.1

REV.	DATA	DESCRIZIONE REVISIONE	DISEGNATO	VERIFICATO	APP. CLIENTE
1	21/09/12	AS BUILT	M.L.	S.S.	
0	11/02/12	EMISSIONE PER APPROVAZIONE	M.L.	S.S.	

Spett. le Ruggeri Costruzioni s.r.l. - Via San Vigilio, 27 - 24100 - Bergamo
Nuovo Ospedale di Bergamo - Impianti Elettrici Sala Stereotaxis
Q.E. Sala Stereotaxis - QESS
Pagina Disponibile

DISEGNO N°
C0134/11/E-S01

FOGLI

PRECEDE	NUMERO	SEGUE	TOTALI
19	20	21	44

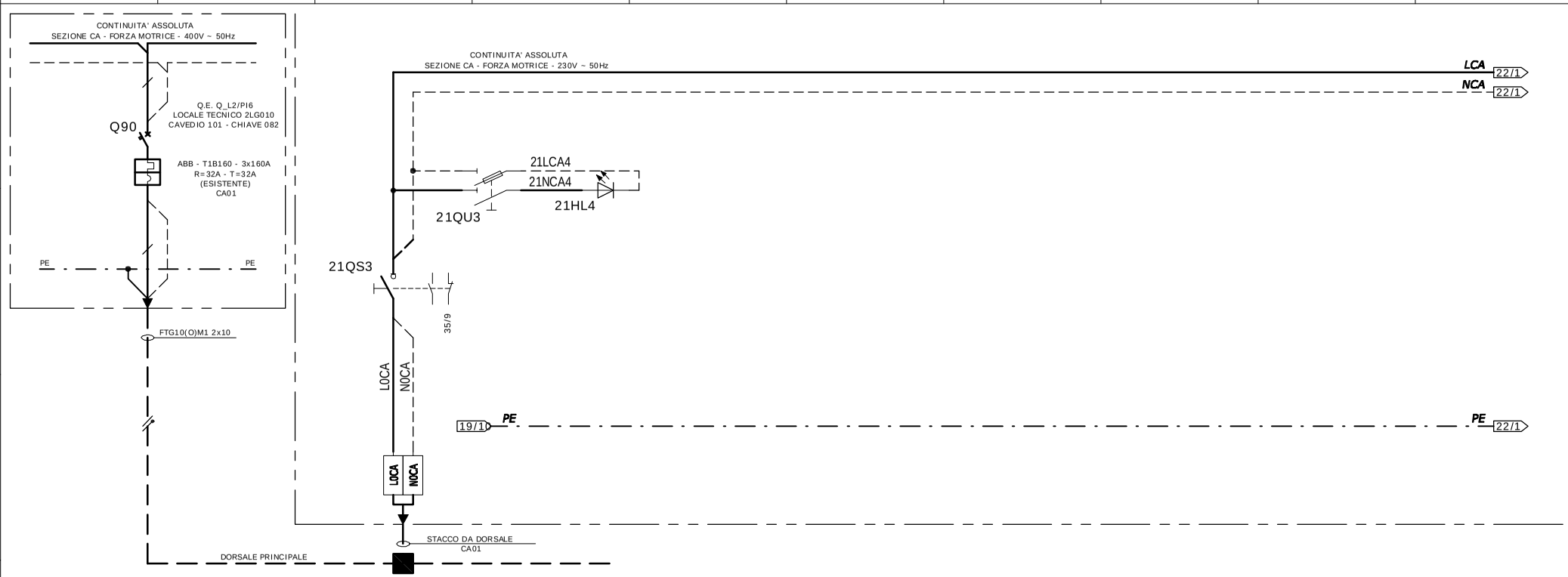

UTENZA	Identificazione Circuito		N°																		
	DENOMINAZIONE				INTERRUTTORE GENERALE SEZ. FORZA MOTRICE CONTINUITA' ASSOLUTA		PRESENZA TENSIONE SEZ. FORZA MOTRICE CONTINUITA' ASSOLUTA														
	Potenza - Corrente nominale	Pn - In	kW	A																	
	Potenza - Corrente assorbita	Pb - Ib	kW	A																	
EQUIPAGGIAMENTO ELETTRICO – INTERRUTTORE	Costruttore e modello				ABB - E202/32G																
	Portata nominale - n° poli		A	n°	32	2															
	Potere d'interruzione - Icn		V	kA	//	//															
	Taratura sganciatore termico		A		//																
	Curva di intervento/Taratura sganciatore magnetico		A		//																
	Corrente d'intervento differenziale - Classe e tipo		A	t(s)	//																
CONTATTORE	Costruttore e Modello																				
	Portata: Corrente o Potenza Nominale - Tensione		A / kW	V																	
	Categoria d'impiego																				
FUSIBILI	Costruttore e modello						ABB - E93N/32														
	Grandezza Base: Tipo e Portata Nominale			A			10,3x38	32													
	Fusibili: Tipo e Corrente Nominale			A			gG	2													
STRUMENTI	Costruttore																				
	Amperometro/T.A.: Modello e Caratteristiche																				
	Voltmetro: Modello e Caratteristiche																				
LINEA – CAVO	Tipo				FG7(O)M1																
	Formazione		mm²		2x10																
	Lunghezza		m																		
	Portata Iz		A																		

C.R.S. elettrica
Impianti Elettrici e Speciali
C.R.S. elettrica s.r.l.
24020 GORLE (BG) - Via Maestri del Lavoro, 33
Tel. 035/41.23.033 -Telefax 035/41.23.036
E-MAIL elettrica@crsimpianti.it - www.crsimpianti.it

Divisione Elettrica – v1.1

REV.	DATA	DESCRIZIONE REVISIONE	DISEGNATO	VERIFICATO	APP. CLIENTE
1	21/09/12	AS BUILT	M.L.	S.S.	
0	11/02/12	EMISSIONE PER APPROVAZIONE	M.L.	S.S.	

Spett. le Ruggeri Costruzioni s.r.l. - Via San Vigilio, 27 - 24100 - Bergamo

Nuovo Ospedale di Bergamo - Impianti Elettrici Sala Stereotaxis

Q.E. Sala Stereotaxis - QESS

Arrivo Linea Forza Motrice C.A.

DISEGNO N°

C0134/11/E-S01

FOGLI			
PRECEDE	NUMERO	SEGUE	TOTALI
20	21	22	44

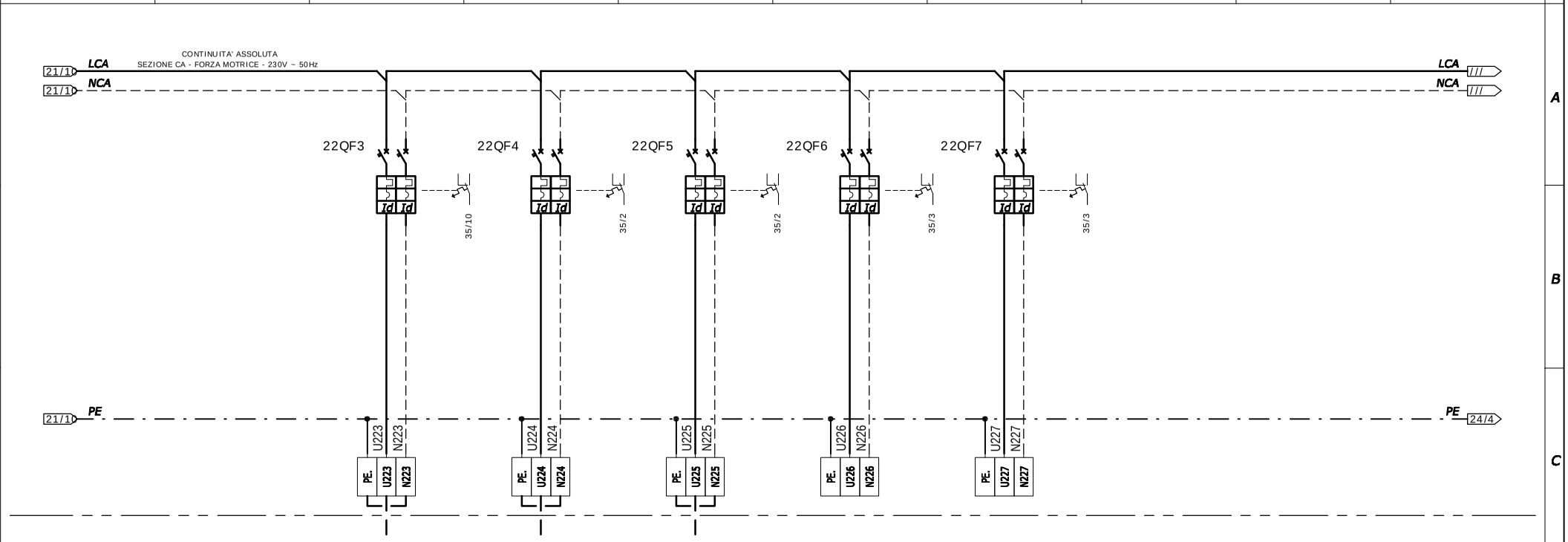

UTENZA	Identificazione Circuito	N°		C22		C23		C24		C25		C26											
	DENOMINAZIONE			PRESE SALA CONTROLLO CIRCUITO 1		PRESE SALA CONTROLLO CIRCUITO 2		PRESE SALA CONTROLLO CIRCUITO 3		RISERVA		RISERVA											
	Potenza - Corrente nominale **Pn - In**	kW	A																				
	Potenza - Corrente assorbita **Pb - Ib**	kW	A																				
EQUIPAGGIAMENTO ELETTRICO – INTERRUTTORE	Costruttore e modello			ABB - S202M 2x16A + DDA202		ABB - S202M 2x16A + DDA202		ABB - S202M 2x16A + DDA202		ABB - S202M 2x16A + DDA202		ABB - S202M 2x16A + DDA202											
	Portata nominale - n° poli	A	n°	16	2	16	2	16	2	16	2	16	2										
	Potere d'interruzione - **Icn**	V	kA	230	10	230	10	230	10	230	10	230	10										
	Taratura sganciatore termico	A		//		//		//		//		//											
	Curva di intervento/Taratura sganciatore magnetico	A		Curva 'C' (5÷10In)		Curva 'C' (5÷10In)		Curva 'C' (5÷10In)		Curva 'C' (5÷10In)		Curva 'C' (5÷10In)											
	Corrente d'intervento differenziale - Classe e tipo	A	t(s)	0,03A 'A' Ist.		0,03A 'A' Ist.		0,03A 'A' Ist.		0,03A 'A' Ist.		0,3A 'A' Ist.											
CONTATTORE	Costruttore e Modello																						
	Portata: Corrente o Potenza Nominale - Tensione	A / kW	V																				
	Categoria d'impiego																						
FUSIBILI	Costruttore e modello																						
	Grandezza Base: Tipo e Portata Nominale		A																				
	Fusibili: Tipo e Corrente Nominale		A																				
STRUMENTI	Costruttore																						
	Amperometro/T.A.: Modello e Caratteristiche																						
	Voltmetro: Modello e Caratteristiche																						
LINEA – CAVO	Tipo			FG7(O)M1		FG7(O)M1		FG7(O)M1															
	Formazione	mm²		3G2,5		3G2,5		3G2,5															
	Lunghezza	m																					
	Portata Iz	A																					

C.R.S. elettrica
Impianti Elettrici e Speciali
C.R.S. elettrica s.r.l.
24020 GORLE (BG) - Via Maestri del Lavoro, 33
Tel. 035/41.23.033 -Telefax 035/41.23.036
E-MAIL elettrica@crsimpianti.it - www.crsimpianti.it

Divisione Elettrica – v1.1

REV.	DATA	DESCRIZIONE REVISIONE	DISEGNATO	VERIFICATO	APP. CLIENTE
1	21/09/12	AS BUILT	M.L.	S.S.	
0	11/02/12	EMISSIONE PER APPROVAZIONE	M.L.	S.S.	

Spett. le Ruggeri Costruzioni s.r.l. - Via San Vigilio, 27 - 24100 - Bergamo

Nuovo Ospedale di Bergamo - Impianti Elettrici Sala Stereotaxis

Q.E. Sala Stereotaxis - QESS

Distribuzione Forza Motrice C.A.

DISEGNO N°

C0134/11/E-S01

FOGLI

PRECEDE	NUMERO	SEGUE	TOTALI
21	22	23	44

PAGINA DISPONIBILE PER EVENTUALI FUTURI AMPLIAMENTI

C.R.S. elettrica
Impianti Elettrici e Speciali
C.R.S. elettrica s.r.l.
24020 GORLE (BG) - Via Maestri del Lavoro, 33
Tel. 035/41.23.033 -Telefax 035/41.23.036
E-MAIL elettrica@crsimpianti.it - www.crsimpianti.it

Divisione Elettrica - v1.1

REV.	DATA	DESCRIZIONE REVISIONE	DISEGNATO	VERIFICATO	APP. CLIENTE
1	21/09/12	AS BUILT	M.L.	S.S.	
0	11/02/12	EMISSIONE PER APPROVAZIONE	M.L.	S.S.	

Spett. le Ruggeri Costruzioni s.r.l. - Via San Vigilio, 27 - 24100 - Bergamo
Nuovo Ospedale di Bergamo - Impianti Elettrici Sala Stereotaxis
Q.E. Sala Stereotaxis - QESS
Pagina Disponibile

DISEGNO N°
C0134/11/E-S01

FOGLI			
PRECEDE	NUMERO	SEGUE	TOTALI
22	23	24	44

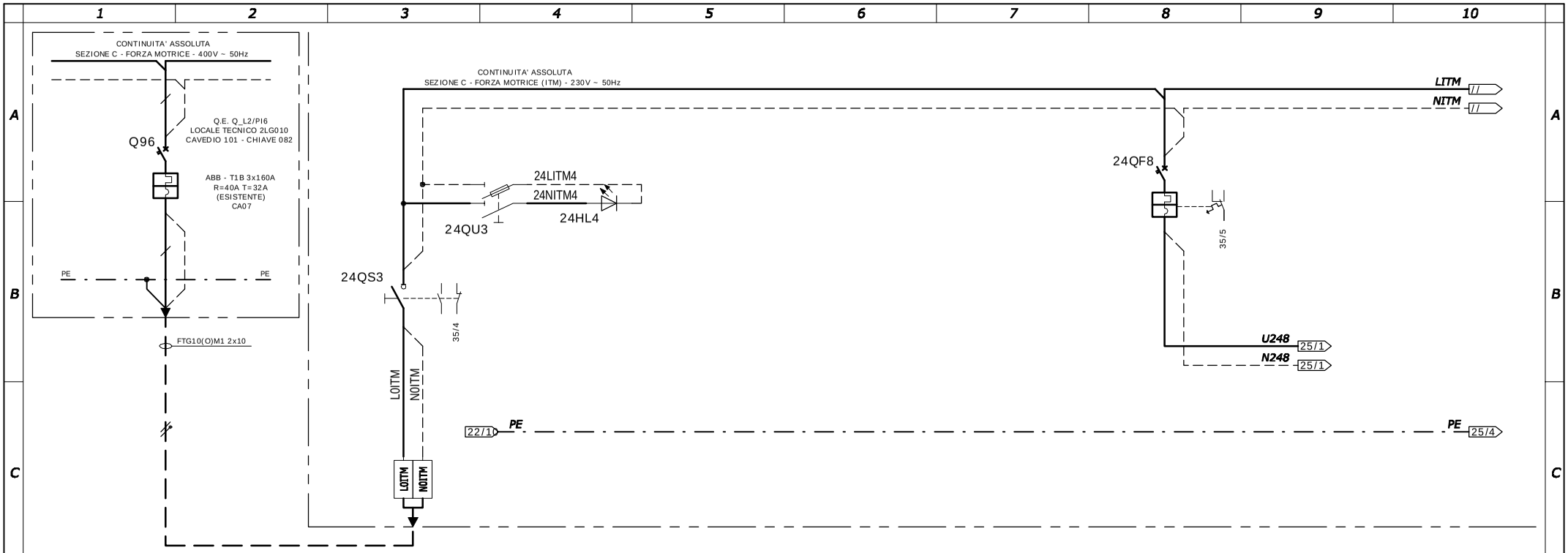

UTENZA	Identificazione Circuito		N°																		
	DENOMINAZIONE				INTERRUTTORE GENERALE SEZ. FORZA MOTRICE ITM		PRESENZA TENSIONE SEZ. FORZA MOTRICE ITM								TRASFORMATORE ISOLAMENTO MEDICALE 5,5kVA					
	Potenza - Corrente nominale	Pn - In	kW	A																
	Potenza - Corrente assorbita	Pb - Ib	kW	A																
EQUIPAGGIAMENTO ELETTRICO – INTERRUTTORE	Costruttore e modello				ABB - E202/32G										ABB - S202M 2x25A					
	Portata nominale - n° poli		A	n°	32	2									25	2				
	Potere d'interruzione - Icn		V	kA	//	//									230	10				
	Taratura sganciatore termico		A		//										//					
	Curva di intervento/Taratura sganciatore magnetico		A		//										Curva 'D' (10÷20In)					
	Corrente d'intervento differenziale - Classe e tipo		A	t(s)	//										//					
EQUIPAGGIAMENTO ELETTRICO – CONTATTORE	Costruttore e Modello																			
	Portata: Corrente o Potenza Nominale - Tensione		A / kW	V																
	Categoria d'impiego																			
EQUIPAGGIAMENTO ELETTRICO – FUSIBILI	Costruttore e modello						ABB - E93N/32													
	Grandezza Base: Tipo e Portata Nominale			A			10,3x38	32												
	Fusibili: Tipo e Corrente Nominale			A			gG	2												
EQUIPAGGIAMENTO ELETTRICO – STRUMENTI	Costruttore																			
	Amperometro/T.A.: Modello e Caratteristiche																			
	Voltmetro: Modello e Caratteristiche																			
LINEA – CAVO	Tipo				FTG10(O)M1															
	Formazione		mm²		2x10															
	Lunghezza		m																	
	Portata Iz		A																	

C.R.S. elettrica
Impianti Elettrici e Speciali
C.R.S. elettrica s.r.l.
24020 GORLE (BG) - Via Maestri del Lavoro, 33
Tel. 035/41.23.033 -Telefax 035/41.23.036
E-MAIL elettrica@crsimpianti.it - www.crsimpianti.it

Divisione Elettrica – v1.1

REV.	DATA	DESCRIZIONE REVISIONE	DISEGNATO	VERIFICATO	APP. CLIENTE
1	21/09/12	AS BUILT	M.L.	S.S.	
0	11/02/12	EMISSIONE PER APPROVAZIONE	M.L.	S.S.	

Spett. le Ruggeri Costruzioni s.r.l. - Via San Vigilio, 27 - 24100 - Bergamo

Nuovo Ospedale di Bergamo - Impianti Elettrici Sala Stereotaxis

Q.E. Sala Stereotaxis - QESS

Arrivo Linea Forza Motrice C.A.

DISEGNO N°

C0134/11/E-S01

FOGLI			
PRECEDE	NUMERO	SEGUE	TOTALI
23	24	25	44

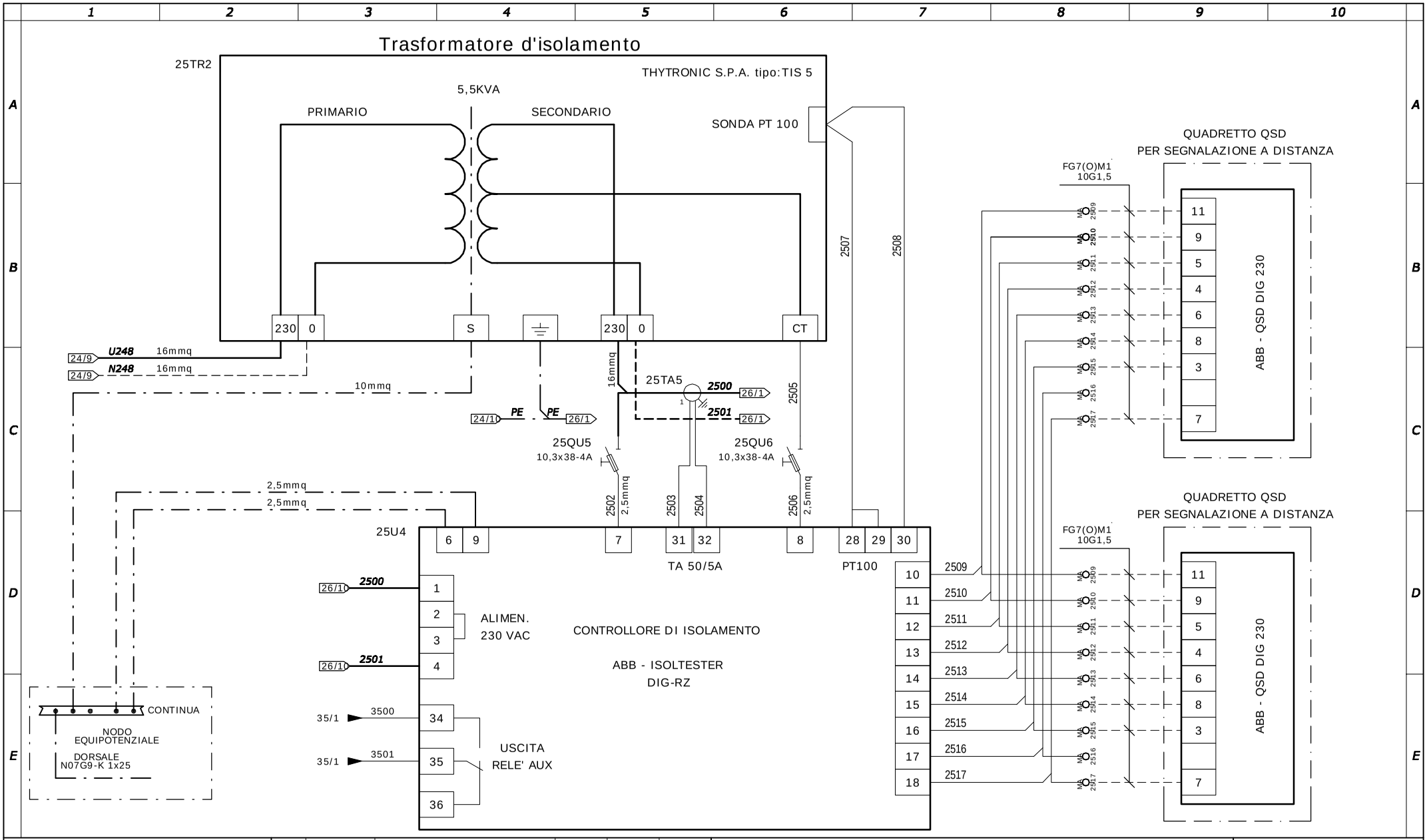

C.R.S. elettrica
Impianti Elettrici e Speciali
C.R.S. elettrica s.r.l.
24020 GORLE (BG) - Via Maestri del Lavoro, 33
Tel. 035/41.23.033 -Telefax 035/41.23.036
E-MAIL elettrica@crsimpianti.it - www.crsimpianti.it

Divisione Elettrica - v1.1

REV.	DATA	DESCRIZIONE REVISIONE	DISEGNATO	VERIFICATO	APP. CLIENTE
1	23/09/12	AS BUILT	M.L.	S.S.	
0	11/02/12	EMISSIONE PER APPROVAZIONE	M.L.	S.S.	

Spett. le Ruggeri Costruzioni s.r.l. - Via San Vigilio, 27 - 24100 - Bergamo

Nuovo Ospedale di Bergamo - Impianti Elettrici Sala Stereotaxis

Q.E. Sala Stereotaxis - QESS

Trasformatore D'isolamento

DISEGNO N°

C0134/11/E-S01

FOGLI			
PRECEDE	NUMERO	SEGUE	TOTALI
24	25	26	44

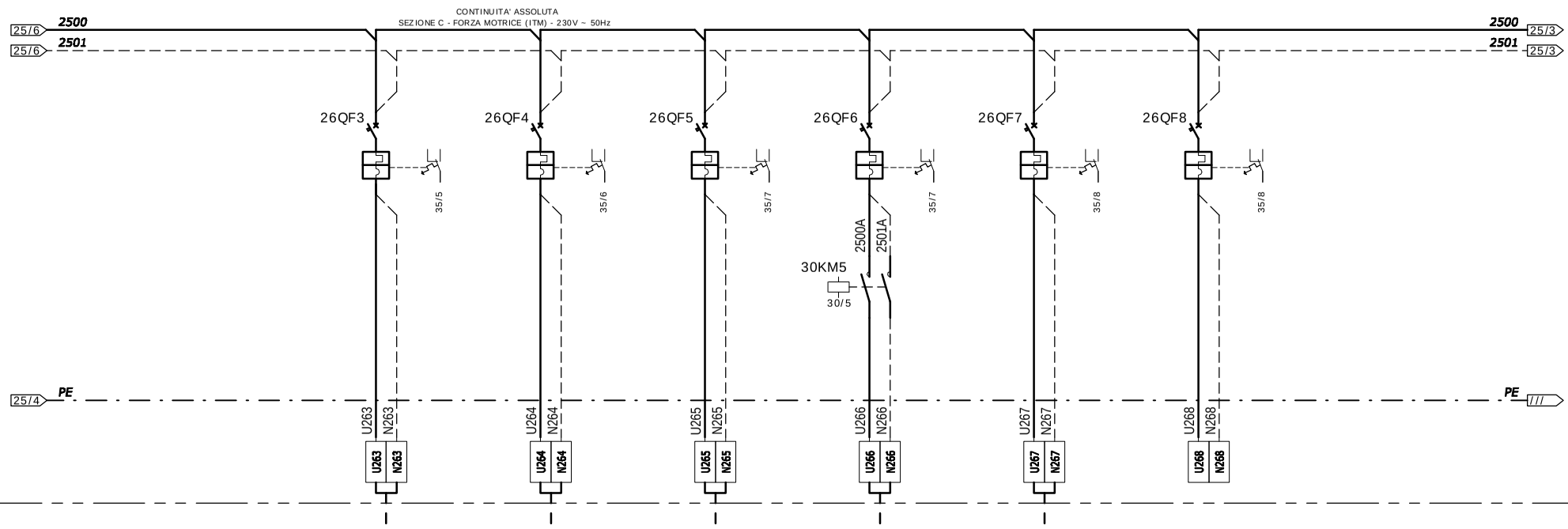

UTENZA	Identificazione Circuito	N°		C27		C28		C29		C30		C31		C32							
	DENOMINAZIONE			PRESE SALA ESAME CIRCUITO 1		PRESE SALA ESAME CIRCUITO 2		PRESE SALA ESAME CIRCUITO 3		PRESE LETTO PAZIENTE (SIEMENS)		LAMPADA SCIALITICA		RISERVA							
	Potenza - Corrente nominale **Pn - In**	kW	A																		
	Potenza - Corrente assorbita **Pb - Ib**	kW	A																		
EQUIPAGGIAMENTO ELETTRICO – INTERRUTTORE	Costruttore e modello			ABB - S202M 2x16A		ABB - S202M 2x16A		ABB - S202M 2x16A		ABB - S202M 2x10A		ABB - S202M 2x16A		ABB - S202M 2x16A							
	Portata nominale - n° poli	A	n°	16	2	16	2	16	2	10	2	16	2	16	2						
	Potere d'interruzione - **Icn**	V	kA	230	10	230	10	230	10	230	10	230	10	230	10						
	Taratura sganciatore termico	A		//		//		//		//		//		//							
	Curva di intervento/Taratura sganciatore magnetico	A		Curva 'C' (5÷10In)		Curva 'C' (5÷10In)		Curva 'C' (5÷10In)		Curva 'C' (5÷10In)		Curva 'C' (5÷10In)		Curva 'C' (5÷10In)							
	Corrente d'intervento differenziale - Classe e tipo	A	t(s)	//		//		//		//		//		//							
CONTATTORE	Costruttore e Modello																				
	Portata: Corrente o Potenza Nominale - Tensione	A / kW	V																		
	Categoria d'impiego																				
FUSIBILI	Costruttore e modello																				
	Grandezza Base: Tipo e Portata Nominale		A																		
	Fusibili: Tipo e Corrente Nominale		A																		
STRUMENTI	Costruttore																				
	Amperometro/T.A.: Modello e Caratteristiche																				
	Voltmetro: Modello e Caratteristiche																				
LINEA – CAVO	Tipo			FTG10(O)M1		FTG10(O)M1		FTG10(O)M1		CAVO FORNITURA SIEMENS		FTG10(O)M1									
	Formazione	mm²		2x2,5		2x2,5		2x2,5		2x1,5		2x2,5									
	Lunghezza	m																			
	Portata Iz	A																			

C.R.S. elettrica
Impianti Elettrici e Speciali
C.R.S. elettrica s.r.l.
24020 GORLE (BG) - Via Maestri del Lavoro, 33
Tel. 035/41.23.033 -Telefax 035/41.23.036
E-MAIL elettrica@crsimpianti.it - www.crsimpianti.it

Divisione Elettrica – v1.1

REV.	DATA	DESCRIZIONE REVISIONE	DISEGNATO	VERIFICATO	APP. CLIENTE
1	21/09/12	AS BUILT	M.L.	S.S.	
0	11/02/12	EMISSIONE PER APPROVAZIONE	M.L.	S.S.	

Spett. le Ruggeri Costruzioni s.r.l. - Via San Vigilio, 27 - 24100 - Bergamo

Nuovo Ospedale di Bergamo - Impianti Elettrici Sala Stereotaxis

Q.E. Sala Stereotaxis - QESS

Distribuzione Forza Motrice C.A.

DISEGNO N°

C0134/11/E-S01

FOGLI

PRECEDE	NUMERO	SEGUE	TOTALI
25	26	27	44

PAGINA DISPONIBILE PER EVENTUALI FUTURI AMPLIAMENTI

C.R.S. elettrica
Impianti Elettrici e Speciali
C.R.S. elettrica s.r.l.
24020 GORLE (BG) - Via Maestri del Lavoro, 33
Tel. 035/41.23.033 -Telefax 035/41.23.036
E-MAIL elettrica@crsimpianti.it - www.crsimpianti.it

Divisione Elettrica - v1.1

REV.	DATA	DESCRIZIONE REVISIONE	DISEGNATO	VERIFICATO	APP. CLIENTE
1	21/09/12	AS BUILT	M.L.	S.S.	
0	11/02/12	EMISSIONE PER APPROVAZIONE	M.L.	S.S.	

Spett. le Ruggeri Costruzioni s.r.l. - Via San Vigilio, 27 - 24100 - Bergamo
Nuovo Ospedale di Bergamo - Impianti Elettrici Sala Stereotaxis
Q.E. Sala Stereotaxis - QESS
Pagina Disponibile

DISEGNO N°
C0134/11/E-S01

FOGLI			
PRECEDE	NUMERO	SEGUE	TOTALI
26	27	28	44

PAGINA DISPONIBILE PER EVENTUALI FUTURI AMPLIAMENTI

C.R.S. elettrica
Impianti Elettrici e Speciali
C.R.S. elettrica s.r.l.
24020 GORLE (BG) - Via Maestri del Lavoro, 33
Tel. 035/41.23.033 -Telefax 035/41.23.036
E-MAIL elettrica@crsimpianti.it - www.crsimpianti.it

Divisione Elettrica - v1.1

REV.	DATA	DESCRIZIONE REVISIONE	DISEGNATO	VERIFICATO	APP. CLIENTE
1	21/09/12	AS BUILT	M.L.	S.S.	
0	11/02/12	EMISSIONE PER APPROVAZIONE	M.L.	S.S.	

Spett. le Ruggeri Costruzioni s.r.l. - Via San Vigilio, 27 - 24100 - Bergamo
Nuovo Ospedale di Bergamo - Impianti Elettrici Sala Stereotaxis
Q.E. Sala Stereotaxis - QESS
Pagina Disponibile

DISEGNO N°
C0134/11/E-S01

FOGLI

PRECEDE	NUMERO	SEGUE	TOTALI
27	28	29	44

COMANDO ACCENSIONE SISTEMA SIEMENS/STEREOTAXIS

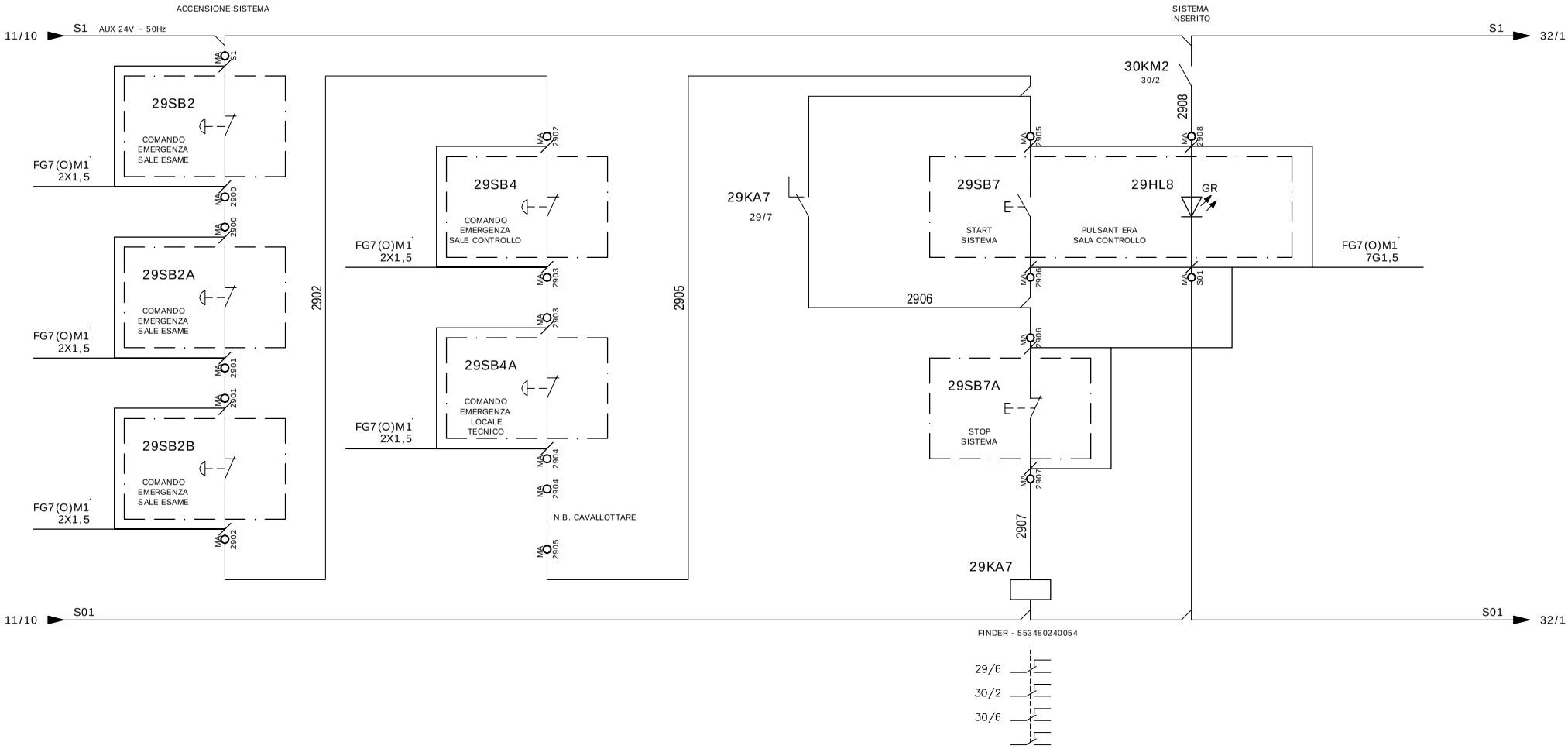

C.R.S. elettrica
Impianti Elettrici e Speciali
C.R.S. elettrica s.r.l.
24020 GORLE (BG) - Via Maestri del Lavoro, 33
Tel. 035/41.23.033 -Telefax 035/41.23.036
E-MAIL elettrica@crsimpianti.it - www.crsimpianti.it

Divisione Elettrica - v1.1

REV.	DATA	DESCRIZIONE REVISIONE	DISEGNATO	VERIFICATO	APP. CLIENTE
1	21/09/12	AS BUILT	M.L.	S.S.	
0	11/02/12	EMISSIONE PER APPROVAZIONE	M.L.	S.S.	

Spett. le Ruggeri Costruzioni s.r.l. - Via San Vigilio, 27 - 24100 - Bergamo

Nuovo Ospedale di Bergamo - Impianti Elettrici Sala Stereotaxis

Q.E. Sala Stereotaxis - QESS

Comando Accensione Sistema

DISEGNO N°

C0134/11/E-S01

FOGLI

PRECEDE	NUMERO	SEGUE	TOTALI
28	29	30	44

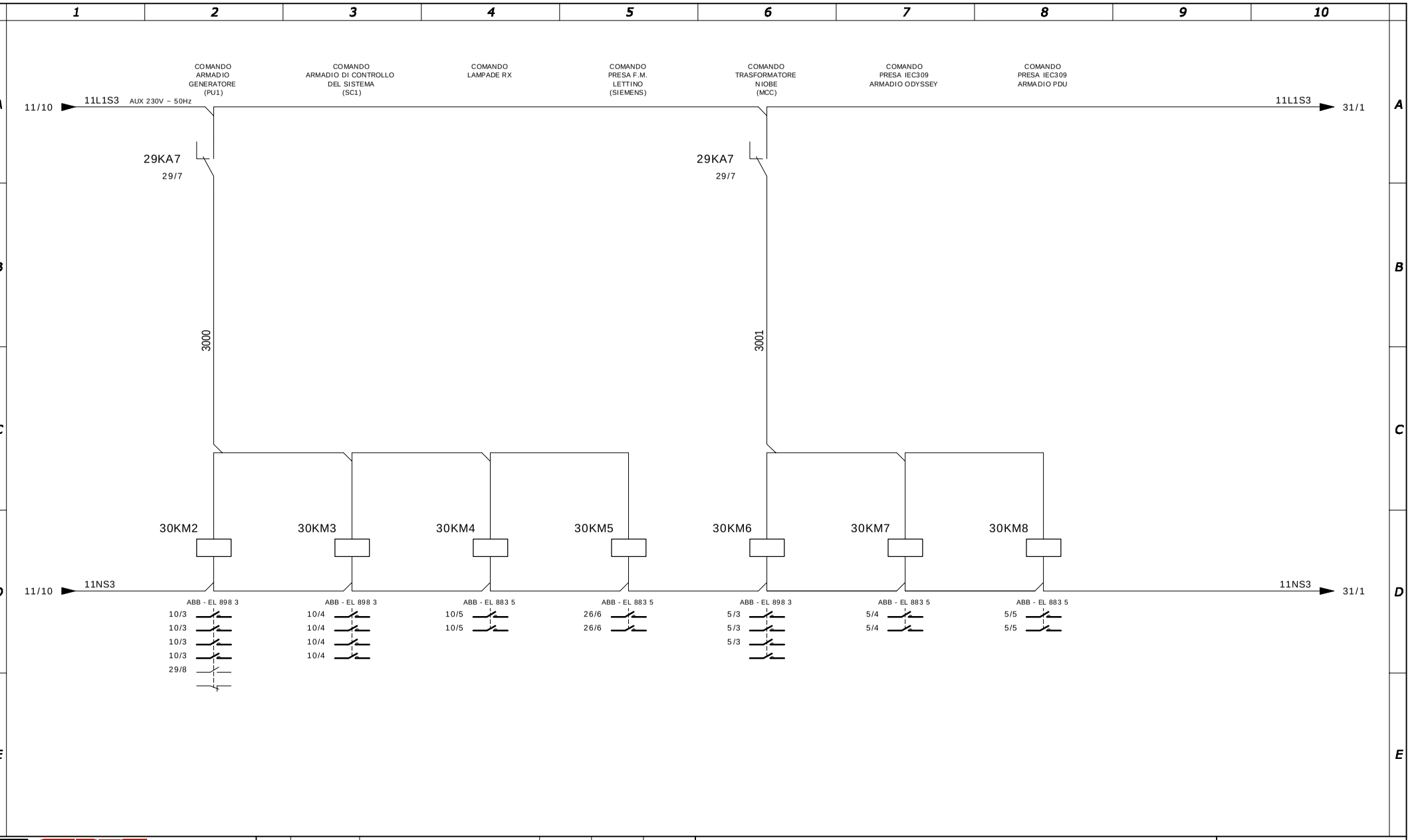

C.R.S. elettrica
Impianti Elettrici e Speciali
C.R.S. elettrica s.r.l.
24020 GORLE (BG) - Via Maestri del Lavoro, 33
Tel. 035/41.23.033 -Telefax 035/41.23.036
E-MAIL elettrica@crsimpianti.it - www.crsimpianti.it

Divisione Elettrica - v1.1

REV.	DATA	DESCRIZIONE REVISIONE	DISEGNATO	VERIFICATO	APP. CLIENTE
1	21/09/12	AS BUILT	M.L.	S.S.	
0	11/02/12	EMISSIONE PER APPROVAZIONE	M.L.	S.S.	

Spett. le Ruggeri Costruzioni s.r.l. - Via San Vigilio, 27 - 24100 - Bergamo
Nuovo Ospedale di Bergamo - Impianti Elettrici Sala Stereotaxis
Q.E. Sala Stereotaxis - QESS
Comando Accensione Sistema

DISEGNO N°
C0134/11/E-S01

FOGLI			
PRECEDE	NUMERO	SEGUE	TOTALI
29	30	31	44

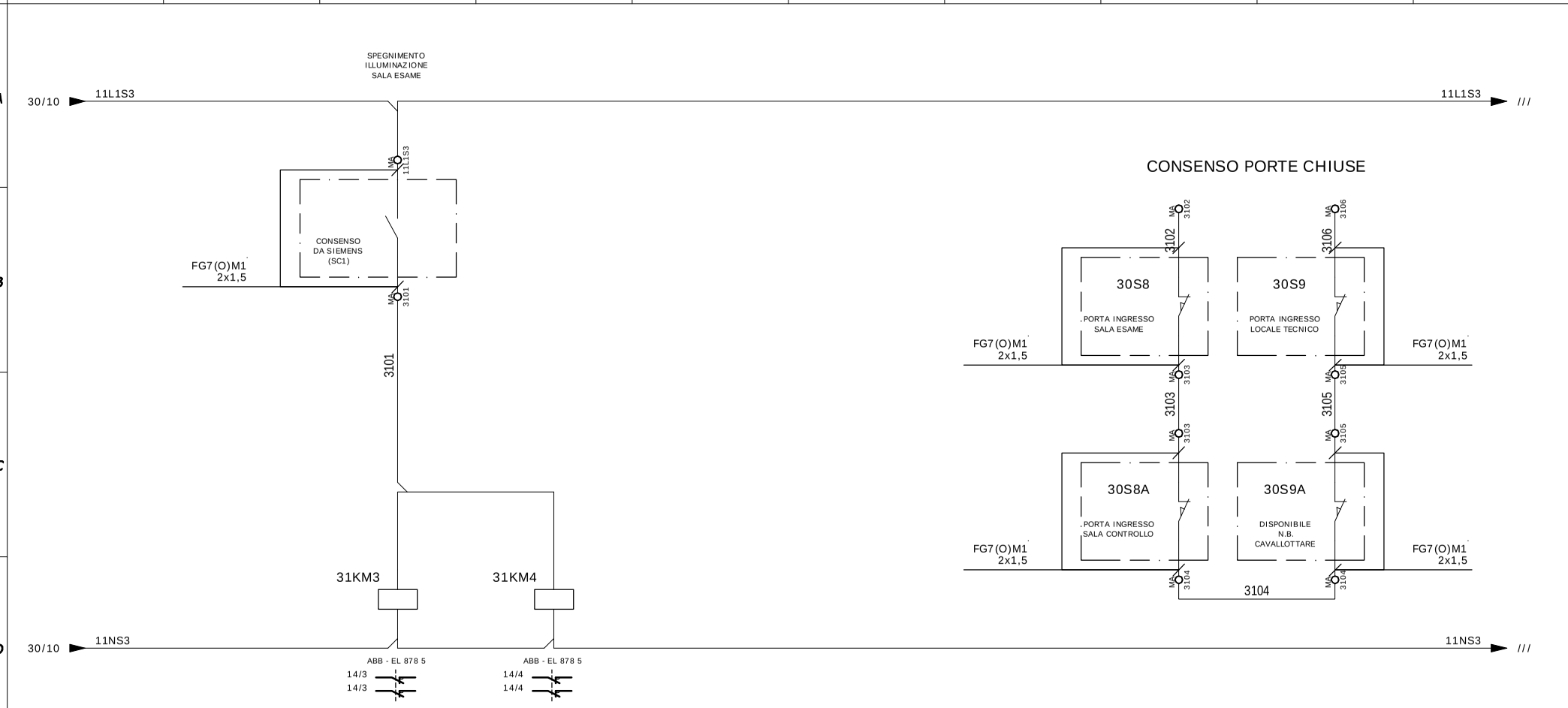

C.R.S. elettrica
Impianti Elettrici e Speciali
C.R.S. elettrica s.r.l.
24020 GORLE (BG) - Via Maestri del Lavoro, 33
Tel. 035/41.23.033 -Telefax 035/41.23.036
E-MAIL elettrica@crsimpianti.it - www.crsimpianti.it

Divisione Elettrica - v1.1

REV.	DATA	DESCRIZIONE REVISIONE	DISEGNATO	VERIFICATO	APP. CLIENTE
1	21/09/12	AS BUILT	M.L.	S.S.	
0	11/02/12	EMISSIONE PER APPROVAZIONE	M.L.	S.S.	

Spett. le Ruggeri Costruzioni s.r.l. - Via San Vigilio, 27 - 24100 - Bergamo

Nuovo Ospedale di Bergamo - Impianti Elettrici Sala Stereotaxis

Q.E. Sala Stereotaxis - QESS

Comando Accensione Sistema

DISEGNO N°

C0134/11/E-S01

FOGLI

PRECEDE	NUMERO	SEGUE	TOTALI
30	31	32	44

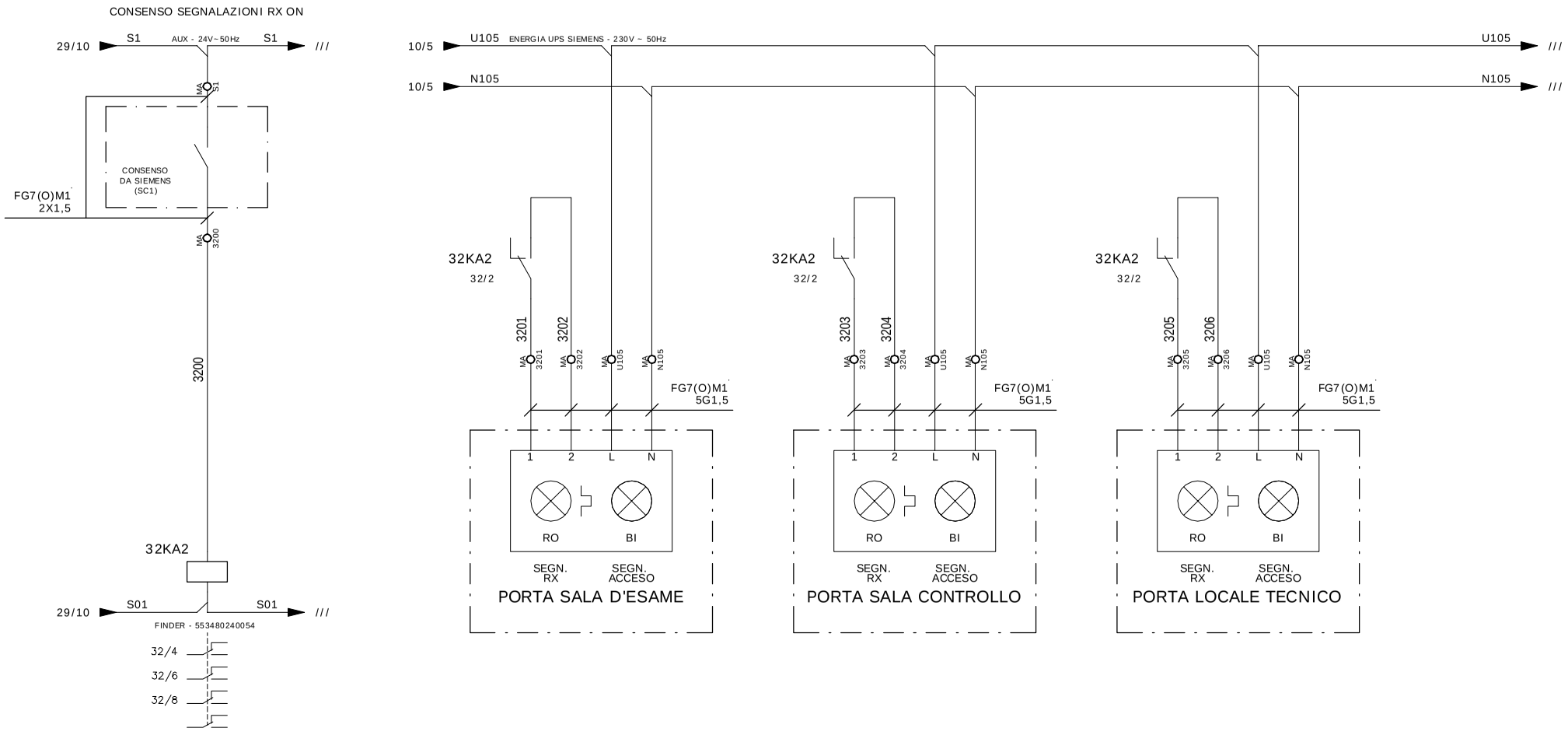

C.R.S. elettrica

Impianti Elettrici e Speciali

C.R.S. elettrica s.r.l.
24020 GORLE (BG) - Via Maestri del Lavoro, 33
Tel. 035/41.23.033 -Telefax 035/41.23.036
E-MAIL elettrica@crsimpianti.it - www.crsimpianti.it

Divisione Elettrica - v1.1

REV.	DATA	DESCRIZIONE REVISIONE	DISEGNATO	VERIFICATO	APP. CLIENTE
1	21/09/12	AS BUILT	M.L.	S.S.	
0	11/02/12	EMISSIONE PER APPROVAZIONE	M.L.	S.S.	

Spett. le Ruggeri Costruzioni s.r.l. - Via San Vigilio, 27 - 24100 - Bergamo

Nuovo Ospedale di Bergamo - Impianti Elettrici Sala Stereotaxis

Q.E. Sala Stereotaxis - QESS

Comando Segnalazione RX

DISEGNO N°

C0134/11/E-S01

FOGLI

PRECEDE	NUMERO	SEGUE	TOTALI
31	32	33	44

PAGINA DISPONIBILE PER EVENTUALI FUTURI AMPLIAMENTI

C.R.S. elettrica
Impianti Elettrici e Speciali
C.R.S. elettrica s.r.l.
24020 GORLE (BG) - Via Maestri del Lavoro, 33
Tel. 035/41.23.033 -Telefax 035/41.23.036
E-MAIL elettrica@crsimpianti.it - www.crsimpianti.it

Divisione Elettrica - v1.1

REV.	DATA	DESCRIZIONE REVISIONE	DISEGNATO	VERIFICATO	APP. CLIENTE
1	21/09/12	AS BUILT	M.L.	S.S.	
0	11/02/12	EMISSIONE PER APPROVAZIONE	M.L.	S.S.	

Spett. le Ruggeri Costruzioni s.r.l. - Via San Vigilio, 27 - 24100 - Bergamo
Nuovo Ospedale di Bergamo - Impianti Elettrici Sala Stereotaxis
Q.E. Sala Stereotaxis - QESS
Pagina Disponibile

DISEGNO N°
C0134/11/E-S01

FOGLI			
PRECEDE	NUMERO	SEGUE	TOTALI
32	33	34	44

PAGINA DISPONIBILE PER EVENTUALI FUTURI AMPLIAMENTI

C.R.S. elettrica
Impianti Elettrici e Speciali
C.R.S. elettrica s.r.l.
24020 GORLE (BG) - Via Maestri del Lavoro, 33
Tel. 035/41.23.033 -Telefax 035/41.23.036
E-MAIL elettrica@crsimpianti.it - www.crsimpianti.it

Divisione Elettrica - v1.1

REV.	DATA	DESCRIZIONE REVISIONE	DISEGNATO	VERIFICATO	APP. CLIENTE
1	21/09/12	AS BUILT	M.L.	S.S.	
0	11/02/12	EMISSIONE PER APPROVAZIONE	M.L.	S.S.	

Spett. le Ruggeri Costruzioni s.r.l. - Via San Vigilio, 27 - 24100 - Bergamo
Nuovo Ospedale di Bergamo - Impianti Elettrici Sala Stereotaxis
Q.E. Sala Stereotaxis - QESS
Pagina Disponibile

DISEGNO N°
C0134/11/E-S01

FOGLI			
PRECEDE	NUMERO	SEGUE	TOTALI
33	34	35	44

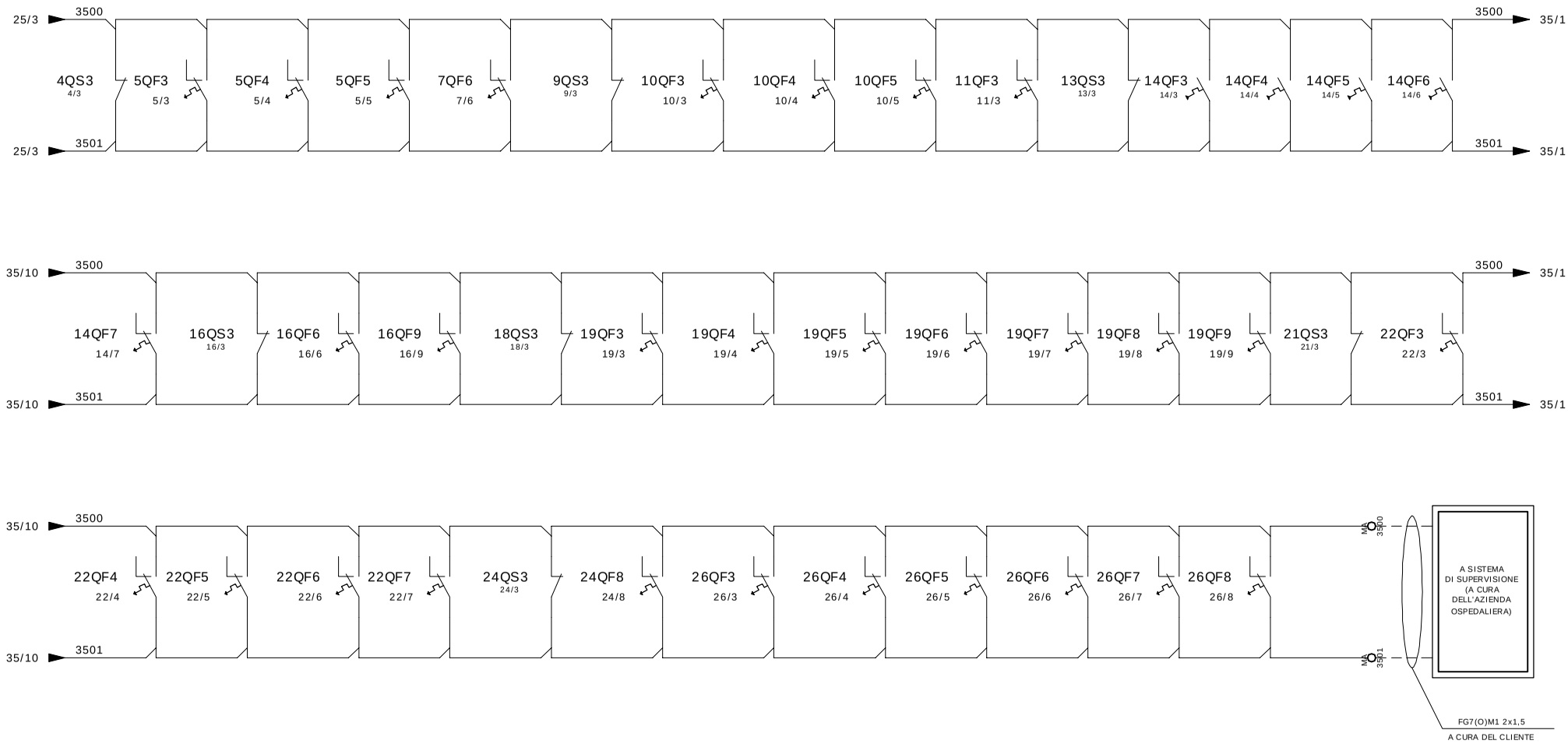

C.R.S. elettrica

Impianti Elettrici e Speciali

C.R.S. elettrica s.r.l.
24020 GORLE (BG) - Via Maestri del Lavoro, 33
Tel. 035/41.23.033 -Telefax 035/41.23.036
E-MAIL elettrica@crsimpianti.it - www.crsimpianti.it

Divisione Elettrica – v1.1

REV.	DATA	DESCRIZIONE REVISIONE	DISEGNATO	VERIFICATO	APP. CLIENTE
1	21/09/12	AS BUILT	M.L.	S.S.	
0	11/02/12	EMISSIONE PER APPROVAZIONE	M.L.	S.S.	

Spett. le Ruggeri Costruzioni s.r.l. - Via San Vigilio, 27 - 24100 - Bergamo

Nuovo Ospedale di Bergamo - Impianti Elettrici Sala Stereotaxis

Q.E. Sala Stereotaxis - QESS

Stati e Scattati Interruttori

DISEGNO N°

C0134/11/E-S01

FOGLI			
PRECEDE	NUMERO	SEGUE	TOTALI
34	35	36	44

PAGINA DISPONIBILE PER EVENTUALI FUTURI AMPLIAMENTI

C.R.S. elettrica
Impianti Elettrici e Speciali
C.R.S. elettrica s.r.l.
24020 GORLE (BG) - Via Maestri del Lavoro, 33
Tel. 035/41.23.033 -Telefax 035/41.23.036
E-MAIL elettrica@crsimpianti.it - www.crsimpianti.it

Divisione Elettrica - v1.1

REV.	DATA	DESCRIZIONE REVISIONE	DISEGNATO	VERIFICATO	APP. CLIENTE
1	21/09/12	AS BUILT	M.L.	S.S.	
0	11/02/12	EMISSIONE PER APPROVAZIONE	M.L.	S.S.	

Spett. le Ruggeri Costruzioni s.r.l. - Via San Vigilio, 27 - 24100 - Bergamo
Nuovo Ospedale di Bergamo - Impianti Elettrici Sala Stereotaxis
Q.E. Sala Stereotaxis - QESS
Pagina Disponibile

DISEGNO N°
C0134/11/E-S01

FOGLI

PRECEDE	NUMERO	SEGUE	TOTALI
35	36	37	44

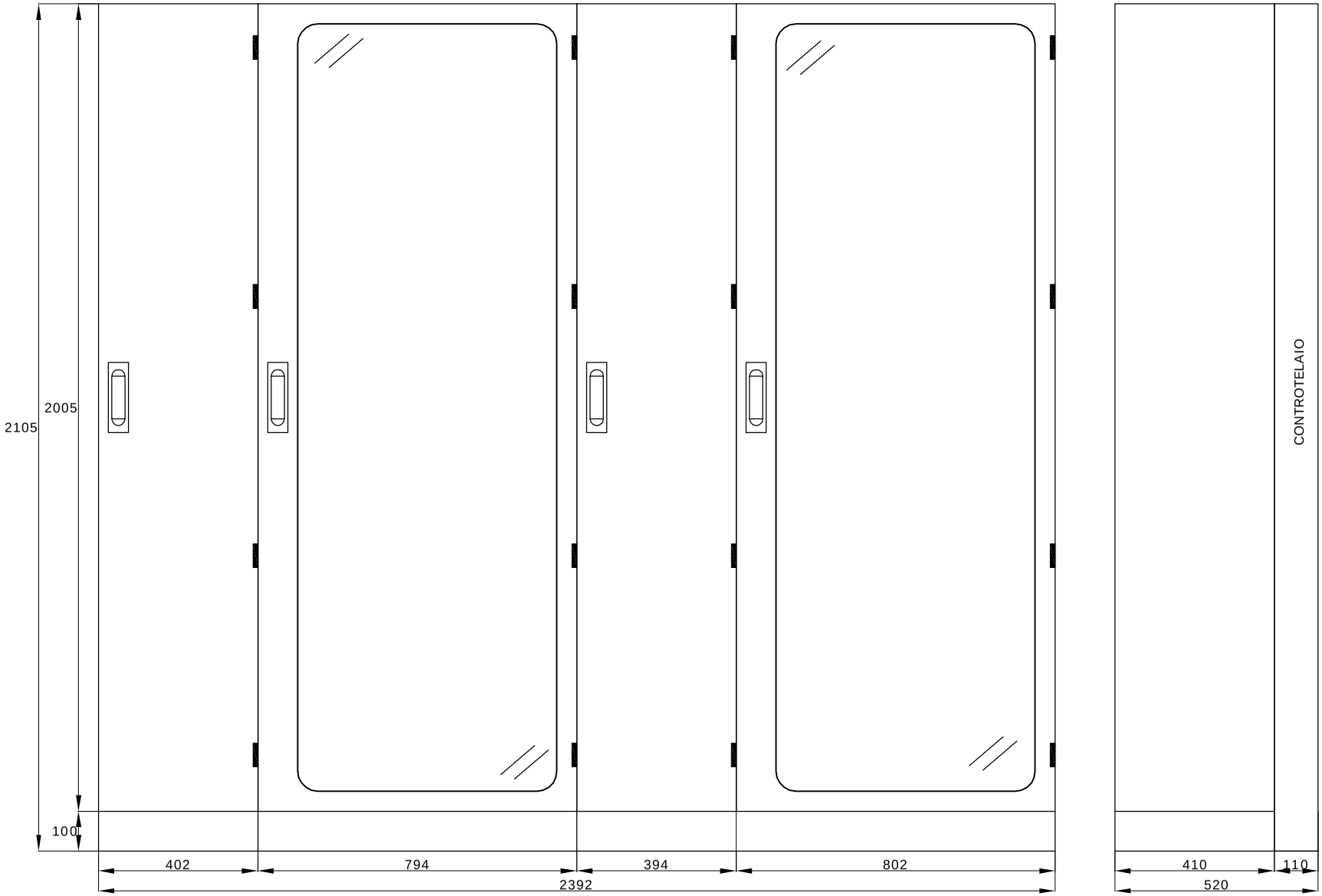

C.R.S. elettrica
Impianti Elettrici e Speciali
C.R.S. elettrica s.r.l.
24020 GORLE (BG) - Via Maestri del Lavoro, 33
Tel. 035/41.23.033 -Telefax 035/41.23.036
E-MAIL elettrica@crsimpianti.it - www.crsimpianti.it

Divisione Elettrica - v1.1

REV.	DATA	DESCRIZIONE REVISIONE	DISEGNATO	VERIFICATO	APP. CLIENTE
1	21/09/12	AS BUILT	M.L.	S.S.	
0	11/02/12	EMISSIONE PER APPROVAZIONE	M.L.	S.S.	

Spett. le Ruggeri Costruzioni s.r.l. - Via San Vigilio, 27 - 24100 - Bergamo

Nuovo Ospedale di Bergamo - Impianti Elettrici Sala Stereotaxis

Q.E. Sala Stereotaxis - QESS

Vista Struttura

DISEGNO N°

C0134/11/E-S01

FOGLI

PRECEDE	NUMERO	SEGUE	TOTALI
36	37	38	44

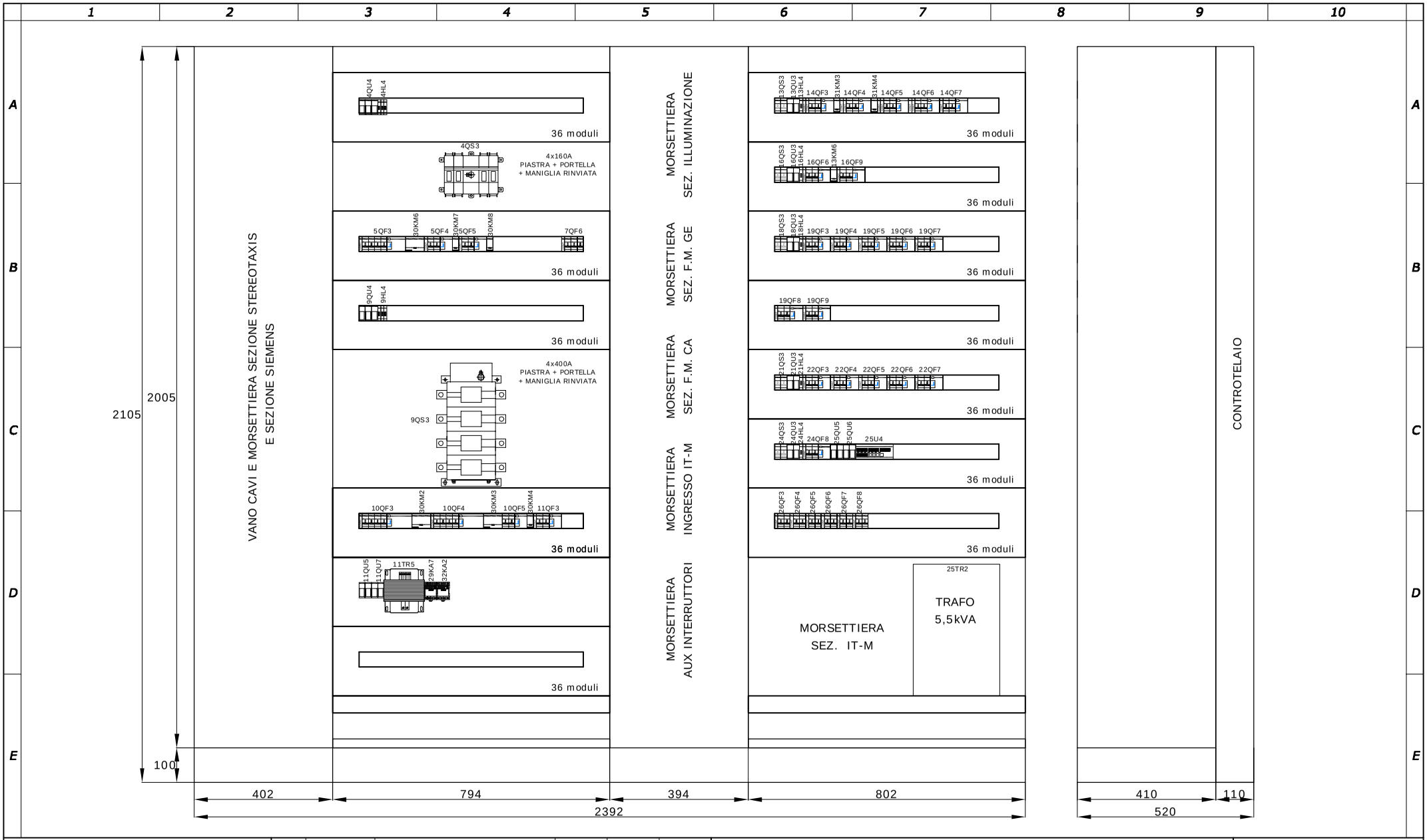

C.R.S. elettrica
Impianti Elettrici e Speciali
C.R.S. elettrica s.r.l.
24020 GORLE (BG) - Via Maestri del Lavoro, 33
Tel. 035/41.23.033 -Telefax 035/41.23.036
E-MAIL elettrica@crsimpianti.it - www.crsimpianti.it

Divisione Elettrica - v1.1

REV.	DATA	DESCRIZIONE REVISIONE	DISEGNATO	VERIFICATO	APP. CLIENTE
1	21/09/12	AS BUILT	M.L.	S.S.	
0	11/02/12	EMISSIONE PER APPROVAZIONE	M.L.	S.S.	

Spett. le Ruggeri Costruzioni s.r.l. - Via San Vigilio, 27 - 24100 - Bergamo

Nuovo Ospedale di Bergamo - Impianti Elettrici Sala Stereotaxis

Q.E. Sala Stereotaxis - QESS

Vista Struttura

DISEGNO N°

C0134/11/E-S01

FOGLI

PRECEDE	NUMERO	SEGUE	TOTALI
37	38	39	44

Nome/Item	Tipo/Type	Descrizione/Description	Costruttore/Marke	Fg/Sh	Q.ta/Q.ty
0	EB4100	IS2-COPPIA TRAVERSE BASE P=400	Abb	38	1
	EC2040K	IS2-PORTA CIECA 2000X400 (HXL)	Abb		2
	EF4040	IS2-FLANGE CAVI SCORREVOLI 400X400(LXP)	Abb		2
	EF8040	IS2,AM2-FLANGE CAVI SCORREVOLI 800X400(LXP)	Abb		2
0	EH0036	IS2,AM2-GUIDA DIN+SUPP.DI FISS.(36DIN)L=800	Abb	38	12
0	EK1082K	IS2-PANNELLO CIECO H=100mm L=800mm	Abb	38	2
	EH2000	IS2-N.2 MONTANTI APP. MODULARI H=2000	Abb		2
0	EK2036K	IS2-PANNELLO 36 MOD. DIN 200X800mm (HXL)	Abb	38	12
0	EK2082K	IS2-PANNELLO CIECO H=200mm L=800mm	Abb	38	1
	EK2083K	IS2-PANNELLO CIECO RIENTRATO H=200mm L=800mm	Abb		1
	EH2085	IS2-PIASTRA FONDO CIECA XAPPAR.200X800(HXL)	Abb		2
	EH4082K	IS2 - PANNELLO CIECO H=400mm L=800mm	Abb		1
	EH4083K	IS2 - PANNELLO CIECO RIENTRATO H=400mm L=800mm	Abb		1
	EH4085	IS2-PIASTRA FONDO CIECA XAPPAR.400X800(HXL)	Abb		1
	EK4040K	IS2-BASE TESTATA 400X400 (LxP)	Abb		2
0	EK8040K	IS2-BASE TESTATA 800X400 (LxP)	Abb	38	2
	EL2041K	IS2-PANNELLO LATERALE CIECO 2000X400 (HXL)	Abb		2
	EM2000	IS2-MONTANTI CON CERNIEREXSTR.STAND.H=2000	Abb		4
	EP2041K	IS2-PANNELLO POSTERIORE 2000X400(HXL)	Abb		2
0	EP2080K	IS2-PANNELLO POSTERIORE 2000X800(HXL)	Abb	38	2
	ET2080K	IS2-PORTA VETRO 2000X800(HXL)	Abb		2
	EV0003	IS2-KIT UNIONE ARMADI	Abb		3
	ZE4000	IS2-COPPIA FLANGE ZOCCOLO 100x400mm (HXL)	Abb		3
	ZE8000	IS2-COPPIA FLANGE ZOCCOLO 100x800mm (HXL)	Abb		2
4HL4	M093928	E219-B GEMMA LUMINOSA TRASPARENTE A LED	Abb	4	1
4HL4A	M093928	E219-B GEMMA LUMINOSA TRASPARENTE A LED	Abb	4	1
4HL4B	M093928	E219-B GEMMA LUMINOSA TRASPARENTE A LED	Abb	4	1
4QS3	KX 693 1	OT 160 E4 SEZIONATORE 160A 4P ROTATIVO	Abb	4	1
	EO 087 0	OHB 65J6 MANIGLIA NERA BLOCCO PORTA	Abb		1
	KX 081 9	OESA ZS 31 ALBERO 6X430MM	Abb		1
	EO 168 8	OA 2G11 CONTATTI AUSILIARI 1NA+1NC	Abb		1
	EO 167 0	OAZX 1 BASE CONTATTI AUSILIARI	Abb		1
	EO 277 7	OT S160T4 CALOTTA TERMINALI PER SEZIONATORI	Abb		2
4QU4	M204733	E93N/32 SEZIONATORE 3P+N 32A	Abb	4	1
5QF3	S601146	S203M D32 INTERRUTTORE AUTOMATICO 10KA 3P	Abb	5	1
	B427968	DDA203 A 40A 30MA BLOCCO DIFFERENZIALE 3P	Abb		1
	A563819	S2-CS/H6R CONTATTO DI SEGNALAZIONE/AUX	Abb		1
5QF4	S550307	S202M C16 INTERRUTTORE AUTOMATICO 10KA 2P	Abb	5	1
	B427954	DDA202 A 25A 30MA BLOCCO DIFFERENZIALE 2P	Abb		1
	A563819	S2-CS/H6R CONTATTO DI SEGNALAZIONE/AUX	Abb		1
5QF5	S550307	S202M C16 INTERRUTTORE AUTOMATICO 10KA 2P	Abb	5	1
	B427954	DDA202 A 25A 30MA BLOCCO DIFFERENZIALE 2P	Abb		1
	A563819	S2-CS/H6R CONTATTO DI SEGNALAZIONE/AUX	Abb		1
7QF6	S550499	S203M C40 INTERRUTTORE AUTOMATICO 10KA 3P	Abb	7	1
	A563819	S2-CS/H6R CONTATTO DI SEGNALAZIONE/AUX	Abb		1

C.R.S. elettrica
Impianti Elettrici e Speciali
C.R.S. elettrica s.r.l.
24020 GORLE (BG) - Via Maestri del Lavoro, 33
Tel. 035/41.23.033 -Telefax 035/41.23.036
E-MAIL elettrica@crsimpianti.it - www.crsimpianti.it

Divisione Elettrica - v1.1

REV.	DATA	DESCRIZIONE REVISIONE	DISEGNATO	VERIFICATO	APP. CLIENTE
1	21/09/12	AS BUILT	M.L.	S.S.	
0	11/02/12	EMISSIONE PER APPROVAZIONE	M.L.	S.S.	

Spett. le Ruggeri Costruzioni s.r.l. - Via San Vigilio, 27 - 24100 - Bergamo
Nuovo Ospedale di Bergamo - Impianti Elettrici Sala Stereotaxis
Q.E. Sala Stereotaxis - QESS
Distinta Materiali

DISEGNO N°
C0134/11/E-S01

FOGLI			
PRECEDE	NUMERO	SEGUE	TOTALI
38	39	40	44

Nome/Item	Tipo/Type	Descrizione/Description	Costruttore/Marke	Fg/Sh	Q.ta/Q.ty
9HL4	M093928	E219-B GEMMA LUMINOSA TRASPARENTE A LED	Abb	9	1
9HL4A	M093928	E219-B GEMMA LUMINOSA TRASPARENTE A LED	Abb	9	1
9HL4B	M093928	E219-B GEMMA LUMINOSA TRASPARENTE A LED	Abb	9	1
9QS3	EO 444 3	OT400E04 SEZIONATORE 400A QUADRIPOLARE	Abb	9	1
	EO 077 1	OHB 125 J12 MANIGLIA NERA BLOCCO PORTA	Abb		1
	KX 594 1	OESA ZK 44 ALBERO 12X465MM	Abb		1
	EO 001 1	OA 1G10 CONTATTO AUSILIARE 1NA SEZIONATORI	Abb		1
	EO 512 7	OEA28 MODULO CONTATTI AUSILIARI	Abb		1
	EO 490 6	OTS400T1L/4 CALOTTA ALTA TRASPARENTE 4P	Abb		2
9QU4	M204733	E93N/32 SEZIONATORE 3P+N 32A	Abb	9	1
10QF3	S602129	S204M D63 INTERRUTTORE AUTOMATICO 10KA 4P	Abb	10	1
	B427982	DDA204 A 63A 30MA BLOCCO DIFFERENZIALE 4P	Abb		1
	A563819	S2-CS/H6R CONTATTO DI SEGNALAZIONE/AUX	Abb		1
10QF4	S601931	S204M D40 INTERRUTTORE AUTOMATICO 10KA 4P	Abb	10	1
	B427981	DDA204 A 40A 30MA BLOCCO DIFFERENZIALE 4P	Abb		1
	A563819	S2-CS/H6R CONTATTO DI SEGNALAZIONE/AUX	Abb		1
10QF5	S550284	S202M C10 INTERRUTTORE AUTOMATICO 10KA 2P	Abb	10	1
	B427954	DDA202 A 25A 30MA BLOCCO DIFFERENZIALE 2P	Abb		1
	A563819	S2-CS/H6R CONTATTO DI SEGNALAZIONE/AUX	Abb		1
11QF3	S550284	S202M C10 INTERRUTTORE AUTOMATICO 10KA 2P	Abb	11	1
	B427960	DDA202 A 25A 300MA BLOCCO DIFFERENZIALE 2P	Abb		1
	A563819	S2-CS/H6R CONTATTO DI SEGNALAZIONE/AUX	Abb		1
11QU5	M200893	E93N/32 SEZIONATORE CON FUSIBILE E90 1P+N	Abb	11	1
11QU7	M200893	E93N/32 SEZIONATORE CON FUSIBILE E90 1P+N	Abb	11	1
11TR5	EMS16012	MONOFASE SICUREZZA 160VA 230/400V 12/24	Relco	11	1
13HL4	M093928	E219-B GEMMA LUMINOSA TRASPARENTE A LED	Abb	13	1
13KM6	EL 883 5	ESB 20-20 230V CONTATTORE MODULARE	Abb	13	1
13QS3	M645836	E202/32G INTERRUTTORE-SEZIONATORE 2P 32A	Abb	13	1
	A563826	S2-CH6R CONTATTO AUSILIARIO	Abb		1
13QU3	M200893	E93N/32 SEZIONATORE CON FUSIBILE E90 1P+N	Abb	13	1
13QU6	M200893	E93N/32 SEZIONATORE CON FUSIBILE E90 1P+N	Abb	13	1
14QF3	S550284	S202M C10 INTERRUTTORE AUTOMATICO 10KA 2P	Abb	14	1
	B427954	DDA202 A 25A 30MA BLOCCO DIFFERENZIALE 2P	Abb		1
	A563819	S2-CS/H6R CONTATTO DI SEGNALAZIONE/AUX	Abb		2
14QF4	S550284	S202M C10 INTERRUTTORE AUTOMATICO 10KA 2P	Abb	14	1
	B427954	DDA202 A 25A 30MA BLOCCO DIFFERENZIALE 2P	Abb		1
	A563819	S2-CS/H6R CONTATTO DI SEGNALAZIONE/AUX	Abb		2
14QF5	S550284	S202M C10 INTERRUTTORE AUTOMATICO 10KA 2P	Abb	14	1
	B427954	DDA202 A 25A 30MA BLOCCO DIFFERENZIALE 2P	Abb		1
	A563819	S2-CS/H6R CONTATTO DI SEGNALAZIONE/AUX	Abb		2
14QF6	S550284	S202M C10 INTERRUTTORE AUTOMATICO 10KA 2P	Abb	14	1
	B427954	DDA202 A 25A 30MA BLOCCO DIFFERENZIALE 2P	Abb		1
	A563819	S2-CS/H6R CONTATTO DI SEGNALAZIONE/AUX	Abb		2
14QF7	S550284	S202M C10 INTERRUTTORE AUTOMATICO 10KA 2P	Abb	14	1
	B427954	DDA202 A 25A 30MA BLOCCO DIFFERENZIALE 2P	Abb		1

C.R.S. elettrica
Impianti Elettrici e Speciali
C.R.S. elettrica s.r.l.
24020 GORLE (BG) - Via Maestri del Lavoro, 33
Tel. 035/41.23.033 -Telefax 035/41.23.036
E-MAIL elettrica@crsimpianti.it - www.crsimpianti.it

Divisione Elettrica - v1.1

REV.	DATA	DESCRIZIONE REVISIONE	DISEGNATO	VERIFICATO	APP. CLIENTE
1	21/09/12	AS BUILT	M.L.	S.S.	
0	11/02/12	EMISSIONE PER APPROVAZIONE	M.L.	S.S.	

Spett. le Ruggeri Costruzioni s.r.l. - Via San Vigilio, 27 - 24100 - Bergamo
Nuovo Ospedale di Bergamo - Impianti Elettrici Sala Stereotaxis
Q.E. Sala Stereotaxis - QESS
Distinta Materiali

DISEGNO N°
C0134/11/E-S01

FOGLI			
PRECEDE	NUMERO	SEGUE	TOTALI
39	40	41	44

Nome/Item	Tipo/Type	Descrizione/Description	Costruttore/Marke	Fg/Sh	Q.ta/Q.ty
14QF7	A563819	S2-CS/H6R CONTATTO DI SEGNALAZIONE/AUX	Abb		1
16HL4	M093928	E219-B GEMMA LUMINOSA TRASPARENTE A LED	Abb	16	1
16QF6	S550284	S202M C10 INTERRUTTORE AUTOMATICO 10KA 2P	Abb	16	1
	B427954	DDA202 A 25A 30MA BLOCCO DIFFERENZIALE 2P	Abb		1
	A563819	S2-CS/H6R CONTATTO DI SEGNALAZIONE/AUX	Abb		1
16QF9	S550284	S202M C10 INTERRUTTORE AUTOMATICO 10KA 2P	Abb	16	1
	B427954	DDA202 A 25A 30MA BLOCCO DIFFERENZIALE 2P	Abb		1
	A563819	S2-CS/H6R CONTATTO DI SEGNALAZIONE/AUX	Abb		1
16QS3	M645836	E202/32G INTERRUTTORE-SEZIONATORE 2P 32A	Abb	16	1
	A563826	S2-CH6R CONTATTO AUSILIARIO	Abb		1
16QU3	M200893	E93N/32 SEZIONATORE CON FUSIBILE E90 1P+N	Abb	16	1
18HL4	M093928	E219-B GEMMA LUMINOSA TRASPARENTE A LED	Abb	18	1
18QS3	M645836	E202/32G INTERRUTTORE-SEZIONATORE 2P 32A	Abb	18	1
	A563826	S2-CH6R CONTATTO AUSILIARIO	Abb		1
18QU3	M200893	E93N/32 SEZIONATORE CON FUSIBILE E90 1P+N	Abb	18	1
19QF3	S550307	S202M C16 INTERRUTTORE AUTOMATICO 10KA 2P	Abb	19	1
	B427954	DDA202 A 25A 30MA BLOCCO DIFFERENZIALE 2P	Abb		1
	A563819	S2-CS/H6R CONTATTO DI SEGNALAZIONE/AUX	Abb		1
19QF4	S550307	S202M C16 INTERRUTTORE AUTOMATICO 10KA 2P	Abb	19	1
	B427954	DDA202 A 25A 30MA BLOCCO DIFFERENZIALE 2P	Abb		1
	A563819	S2-CS/H6R CONTATTO DI SEGNALAZIONE/AUX	Abb		1
19QF5	S550307	S202M C16 INTERRUTTORE AUTOMATICO 10KA 2P	Abb	19	1
	B427954	DDA202 A 25A 30MA BLOCCO DIFFERENZIALE 2P	Abb		1
	A563819	S2-CS/H6R CONTATTO DI SEGNALAZIONE/AUX	Abb		1
19QF6	S550307	S202M C16 INTERRUTTORE AUTOMATICO 10KA 2P	Abb	19	1
	B427954	DDA202 A 25A 30MA BLOCCO DIFFERENZIALE 2P	Abb		1
	A563819	S2-CS/H6R CONTATTO DI SEGNALAZIONE/AUX	Abb		1
19QF7	S550307	S202M C16 INTERRUTTORE AUTOMATICO 10KA 2P	Abb	19	1
	B427954	DDA202 A 25A 30MA BLOCCO DIFFERENZIALE 2P	Abb		1
	A563819	S2-CS/H6R CONTATTO DI SEGNALAZIONE/AUX	Abb		1
19QF8	S550307	S202M C16 INTERRUTTORE AUTOMATICO 10KA 2P	Abb	19	1
	B427954	DDA202 A 25A 30MA BLOCCO DIFFERENZIALE 2P	Abb		1
	A563819	S2-CS/H6R CONTATTO DI SEGNALAZIONE/AUX	Abb		1
19QF9	S550307	S202M C16 INTERRUTTORE AUTOMATICO 10KA 2P	Abb	19	1
	B427954	DDA202 A 25A 30MA BLOCCO DIFFERENZIALE 2P	Abb		1
	A563819	S2-CS/H6R CONTATTO DI SEGNALAZIONE/AUX	Abb		1
21HL4	M093928	E219-B GEMMA LUMINOSA TRASPARENTE A LED	Abb	21	1
21QS3	M645836	E202/32G INTERRUTTORE-SEZIONATORE 2P 32A	Abb	21	1
	A563826	S2-CH6R CONTATTO AUSILIARIO	Abb		1
21QU3	M200893	E93N/32 SEZIONATORE CON FUSIBILE E90 1P+N	Abb	21	1
22QF3	S550307	S202M C16 INTERRUTTORE AUTOMATICO 10KA 2P	Abb	22	1
	B427954	DDA202 A 25A 30MA BLOCCO DIFFERENZIALE 2P	Abb		1
	A563819	S2-CS/H6R CONTATTO DI SEGNALAZIONE/AUX	Abb		1
22QF4	S550307	S202M C16 INTERRUTTORE AUTOMATICO 10KA 2P	Abb	22	1
	B427954	DDA202 A 25A 30MA BLOCCO DIFFERENZIALE 2P	Abb		1

C.R.S. elettrica
Impianti Elettrici e Speciali
C.R.S. elettrica s.r.l.
24020 GORLE (BG) - Via Maestri del Lavoro, 33
Tel. 035/41.23.033 -Telefax 035/41.23.036
E-MAIL elettrica@crsimpianti.it - www.crsimpianti.it

Divisione Elettrica - v1.1

REV.	DATA	DESCRIZIONE REVISIONE	DISEGNATO	VERIFICATO	APP. CLIENTE
1	21/09/12	AS BUILT	M.L.	S.S.	
0	11/02/12	EMISSIONE PER APPROVAZIONE	M.L.	S.S.	

Spett. le Ruggeri Costruzioni s.r.l. - Via San Vigilio, 27 - 24100 - Bergamo
Nuovo Ospedale di Bergamo - Impianti Elettrici Sala Stereotaxis
Q.E. Sala Stereotaxis - QESS
Distinta Materiali

DISEGNO N°
C0134/11/E-S01

FOGLI			
PRECEDE	NUMERO	SEGUE	TOTALI
40	41	42	44

Nome/Item	Tipo/Type	Descrizione/Description	Costruttore/Marke	Fg/Sh	Q.ta/Q.ty
22QF4	A563819	S2-CS/H6R CONTATTO DI SEGNALAZIONE/AUX	Abb		1
22QF5	S550307	S202M C16 INTERRUTTORE AUTOMATICO 10KA 2P	Abb	22	1
	B427954	DDA202 A 25A 30MA BLOCCO DIFFERENZIALE 2P	Abb		1
	A563819	S2-CS/H6R CONTATTO DI SEGNALAZIONE/AUX	Abb		1
22QF6	S550307	S202M C16 INTERRUTTORE AUTOMATICO 10KA 2P	Abb	22	1
	B427954	DDA202 A 25A 30MA BLOCCO DIFFERENZIALE 2P	Abb		1
	A563819	S2-CS/H6R CONTATTO DI SEGNALAZIONE/AUX	Abb		1
22QF7	S550307	S202M C16 INTERRUTTORE AUTOMATICO 10KA 2P	Abb	22	1
	B427954	DDA202 A 25A 30MA BLOCCO DIFFERENZIALE 2P	Abb		1
	A563819	S2-CS/H6R CONTATTO DI SEGNALAZIONE/AUX	Abb		1
24HL4	M093928	E219-B GEMMA LUMINOSA TRASPARENTE A LED	Abb	24	1
24QF8	S600545	S202M D25 INTERRUTTORE AUTOMATICO 10KA 2P	Abb	24	1
	A563819	S2-CS/H6R CONTATTO DI SEGNALAZIONE/AUX	Abb		1
24QS3	M645836	E202/32G INTERRUTTORE-SEZIONATORE 2P 32A	Abb	24	1
	A563826	S2-CH6R CONTATTO AUSILIARIO	Abb		1
24QU3	M200893	E93N/32 SEZIONATORE CON FUSIBILE E90 1P+N	Abb	24	1
25QU5	M200923	E931/32 SEZIONATORE PORTAFUSIBILI 1P	Abb	25	1
25QU6	M200923	E931/32 SEZIONATORE PORTAFUSIBILI 1P	Abb	25	1
25TA5	EH 686 7	CT3/50 IPRIM 50 A CLASSE 3 - 2VA	Abb	25	1
25TR2	TIS1056200	TRASFORMATORE D'ISOLAMENTO MEDICALE 5,5kVA	THYTRONIC	25	1
	023000	SONDA DI TEMPERATURA PT100	THYTRONIC		1
25U4	EB 250 8	ISOLTESTER-DIG-RZ - MISURA E CONTROLLO	Abb	25	1
26QF3	S550307	S202M C16 INTERRUTTORE AUTOMATICO 10KA 2P	Abb	26	1
	A563819	S2-CS/H6R CONTATTO DI SEGNALAZIONE/AUX	Abb		1
26QF4	S550307	S202M C16 INTERRUTTORE AUTOMATICO 10KA 2P	Abb	26	1
	A563819	S2-CS/H6R CONTATTO DI SEGNALAZIONE/AUX	Abb		1
26QF5	S550307	S202M C16 INTERRUTTORE AUTOMATICO 10KA 2P	Abb	26	1
	A563819	S2-CS/H6R CONTATTO DI SEGNALAZIONE/AUX	Abb		1
26QF6	S550307	S202M C16 INTERRUTTORE AUTOMATICO 10KA 2P	Abb	26	1
	A563819	S2-CS/H6R CONTATTO DI SEGNALAZIONE/AUX	Abb		1
26QF7	S550307	S202M C16 INTERRUTTORE AUTOMATICO 10KA 2P	Abb	26	1
	A563819	S2-CS/H6R CONTATTO DI SEGNALAZIONE/AUX	Abb		1
26QF8	S550307	S202M C16 INTERRUTTORE AUTOMATICO 10KA 2P	Abb	26	1
	A563819	S2-CS/H6R CONTATTO DI SEGNALAZIONE/AUX	Abb		1
29KA7	553480240054	Relè industriale	Finder	29	1
	9404SMA	Zoccolo con morsetti a bussola	Finder		1
30KM2	EL 898 3	ESB 63-40 230V CONTATTORE MODULARE	Abb	30	1
	EL 901 5	EH04-11 CONTATTO AUSILIARE 1NA+1NC	Abb		1
30KM3	EL 898 3	ESB 63-40 230V CONTATTORE MODULARE	Abb	30	1
30KM4	EL 883 5	ESB 20-20 230V CONTATTORE MODULARE	Abb	30	1
30KM5	EL 883 5	ESB 20-20 230V CONTATTORE MODULARE	Abb	30	1
30KM6	EL 898 3	ESB 63-40 230V CONTATTORE MODULARE	Abb	30	1
30KM7	EL 883 5	ESB 20-20 230V CONTATTORE MODULARE	Abb	30	1
30KM8	EL 883 5	ESB 20-20 230V CONTATTORE MODULARE	Abb	30	1
31KM3	EL 878 5	ESB 20-02 230V CONTATTORE MODULARE	Abb	31	1

C.R.S. elettrica
Impianti Elettrici e Speciali
C.R.S. elettrica s.r.l.
24020 GORLE (BG) - Via Maestri del Lavoro, 33
Tel. 035/41.23.033 -Telefax 035/41.23.036
E-MAIL elettrica@crsimpianti.it - www.crsimpianti.it

Divisione Elettrica - v1.1

REV.	DATA	DESCRIZIONE REVISIONE	DISEGNATO	VERIFICATO	APP. CLIENTE
1	21/09/12	AS BUILT	M.L.	S.S.	
0	11/02/12	EMISSIONE PER APPROVAZIONE	M.L.	S.S.	

Spett. le Ruggeri Costruzioni s.r.l. - Via San Vigilio, 27 - 24100 - Bergamo
Nuovo Ospedale di Bergamo - Impianti Elettrici Sala Stereotaxis
Q.E. Sala Stereotaxis - QESS
Distinta Materiali

DISEGNO N°
C0134/11/E-S01

FOGLI			
PRECEDE	NUMERO	SEGUE	TOTALI
41	42	43	44

Nome/Item	Tipo/Type	Descrizione/Description	Costruttore/Marke	Fg/Sh	Q.ta/Q.ty
31KM4	EL 878 5	ESB 20-02 230V CONTATTORE MODULARE	Abb	31	1
32KA2	553480240054	Relè industriale	Finder	32	1
	9404SMA	Zoccolo con morsetti a bussola	Finder		1

C.R.S. elettrica
Impianti Elettrici e Speciali
C.R.S. elettrica s.r.l.
24020 GORLE (BG) - Via Maestri del Lavoro, 33
Tel. 035/41.23.033 -Telefax 035/41.23.036
E-MAIL elettrica@crsimpianti.it - www.crsimpianti.it

Divisione Elettrica - v1.1

REV.	DATA	DESCRIZIONE REVISIONE	DISEGNATO	VERIFICATO	APP. CLIENTE
1	21/09/12	AS BUILT	M.L.	S.S.	
0	11/02/12	EMISSIONE PER APPROVAZIONE	M.L.	S.S.	

Spett. le Ruggeri Costruzioni s.r.l. - Via San Vigilio, 27 - 24100 - Bergamo
Nuovo Ospedale di Bergamo - Impianti Elettrici Sala Stereotaxis
Q.E. Sala Stereotaxis - QESS
Distinta Materiali

DISEGNO N°
C0134/11/E-S01

FOGLI			
PRECEDE	NUMERO	SEGUE	TOTALI
42	43	44	44

C.R.S. elettrica
Impianti Elettrici-Speciali

CE

Quadro BT CEI EN 60439-1 CEI 17-13/1

Quadro	Q.E. SALA STEREOTAXIS
Sigla	QESS
Identificazione	C0134/11/E-S01

Dati Nominali Ue 400V In 400A Hz 50 IP 43 Icw 31kA

C.R.S. elettrica
Impianti Elettrici e Speciali
C.R.S. elettrica s.r.l.
24020 GORLE (BG) - Via Maestri del Lavoro, 33
Tel. 035/41.23.033 -Telefax 035/41.23.036
E-MAIL elettrica@crsimpianti.it - www.crsimpianti.it

Divisione Elettrica - v1.1

REV.	DATA	DESCRIZIONE REVISIONE	DISEGNATO	VERIFICATO	APP. CLIENTE
1	21/09/12	AS BUILT	M.L.	S.S.	
0	11/02/12	EMISSIONE PER APPROVAZIONE	M.L.	S.S.	

Spett. le Ruggeri Costruzioni s.r.l. - Via San Vigilio, 27 - 24100 - Bergamo
Nuovo Ospedale di Bergamo - Impianti Elettrici Sala Stereotaxis
Q.E. Sala Stereotaxis - QESS
Targa Identificatrice Quadro

DISEGNO N°
C0134/11/E-S01

FOGLI			
PRECEDE	NUMERO	SEGUE	TOTALI
43	44	/	44